GIMA TECHNOLOGY

La nostra **AZIENDA**

chi siamo

GIMA TECHNOLOGY

La nostra sede a Sumirago (VA)

GIMA TECHNOLOGY è un'azienda fondata nel 1978 dalla passione dei suoi fondatori ed è oggi una realtà consolidata nella produzione di **sistemi di serraggio per torni e centri di lavoro.**

Nata da un piccolo laboratorio, la società è cresciuta fino a una sede di 3.300 mq per la produzione e 400 mq di uffici e show-room.

Questa crescita, unita a un impegno continuo, ha reso GIMA TECHNOLOGY un **punto di riferimento nel settore**, grazie a un'offerta che combina disponibilità immediata e capacità di personalizzazione.

oltre 40 anni

*GIMA TECNOLOGY è un'azienda presente da **oltre quarant'anni** nel mercato delle lavorazioni meccaniche di precisione.*

La nostra **STORIA**

dal passato ad oggi

1978
Fondazione di GIMA Snc da parte dei due soci fondatori Giordano Carelli e Maurizio Piran con apertura della prima sede a Premezzo.

1979
Inizio della produzione dei morsetti tornibili per autocentranti

1982
Prima partecipazione alla fiera BIMU

1985
Spostamento nella nuova sede produttiva a Cavaria.

1990
Acquisizione del nuovo capannone logistico a Cavaria

1994
Viene aperta la GIMA TECHNOLOGY SRL per la commercializzazione esclusiva per l'Italia dei prodotti Kitagawa, Leave e Vischer&Bolli

2015
Spostamento di tutte le attività nell'attuale sede di Sumirago (VA)

2019
Inizio della produzione delle morse autocentranti

2024
Fusione in un'unica Srl delle attività GIMA Snc e GIMA TECHNOLOGY e ingresso nel gruppo RDT.11

Le nostre **SOLUZIONI**

cosa ci differenzia

PROGETTAZIONE

La nostra forza risiede nella capacità di progettazione maturata negli anni in svariati settori. Abbiamo un team di disegnatori sempre a disposizione per supportarvi e trovare insieme la migliore soluzione di bloccaggio sulle vostre macchine e risolvere le più difficili problematiche.

PRODUZIONE

Il nostro reparto produttivo è altamente tecnologico e allestito con centri a 3,4,5 assi, torni, rettifiche e sala metrologica.
Il tutto gestito da personale altamente qualificato.

PARTNERSHIP *strategiche*

Offriamo soluzioni personalizzate e collaboriamo con marchi internazionali, come Kitagawa, Leave e Vischer&Bolli per commercializzare prodotti avanzati per l'industria metalmeccanica.

Indice generale

MORSETTI E GRIFFE PER AUTOCENTRANTI

Morsetti Autoblok - Smw — Pag. 10-15

Morsetti incastro a croce — Pag. 16-17

Morsetti temprati reversibili — Pag. 18-19

Griffe temprate per pezzi grezzi — Pag. 20-23

Griffe temprate per pezzi grezzi di piccoli diametri — Pag. 24-25

Tasselli — Pag. 26-27

Kitagawa - Samchully — Pag. 28-39

Howa — Pag. 40-41

Kitagawa JN...T Leave mca nbk manuali — Pag. 41

M. Pinto — Pag. 42-43

Fial (Sogimut) - Wessel - Pinto DG. SG. — Pag. 44-45

Rohm — Pag. 46-47

Forkardt - Gfb - Berg — Pag. 48-49

Omap Triblock — Pag. 50

Morsetti Hainbuch — Pag. 51

Accessori — Pag. 52-59

Esempi disegni tecnici morse speciali — Pag. 60-65

PORTA GRIFFE INDIPENDENTI

Gruppi porta griffe indipendenti — Pag. 66-69

GUIDA ALLA SCELTA DI MORSETTI E TASSELLI

Mandrini Autoblok — Pag. 72-93

Mandrini Kitagawa — Pag. 94-113

MORSE AUTOCENTRANTI

Morse autocentranti — Pag. 114-121

Modello 130 — Pag. 122-125

Modello 160-S — Pag. 126-129

Modello 160 — Pag. 130-133

Modello 190 — Pag. 134-137

Modello 250 — Pag. 138-141

PUNTI ZERO MECCANICI

Punti zero meccanici — Pag. 142-147

Mod. 130-160s — Pag. 148

Mod. 160-190s — Pag. 149

Mod. 190-250 — Pag. 150

Esempi di applicazioni — Pag. 151

GRUPPO CATENA

Gruppo catena — Pag. 152-157

TAP REMOVER

Disintegratore di maschi e punte — Pag. 158-161

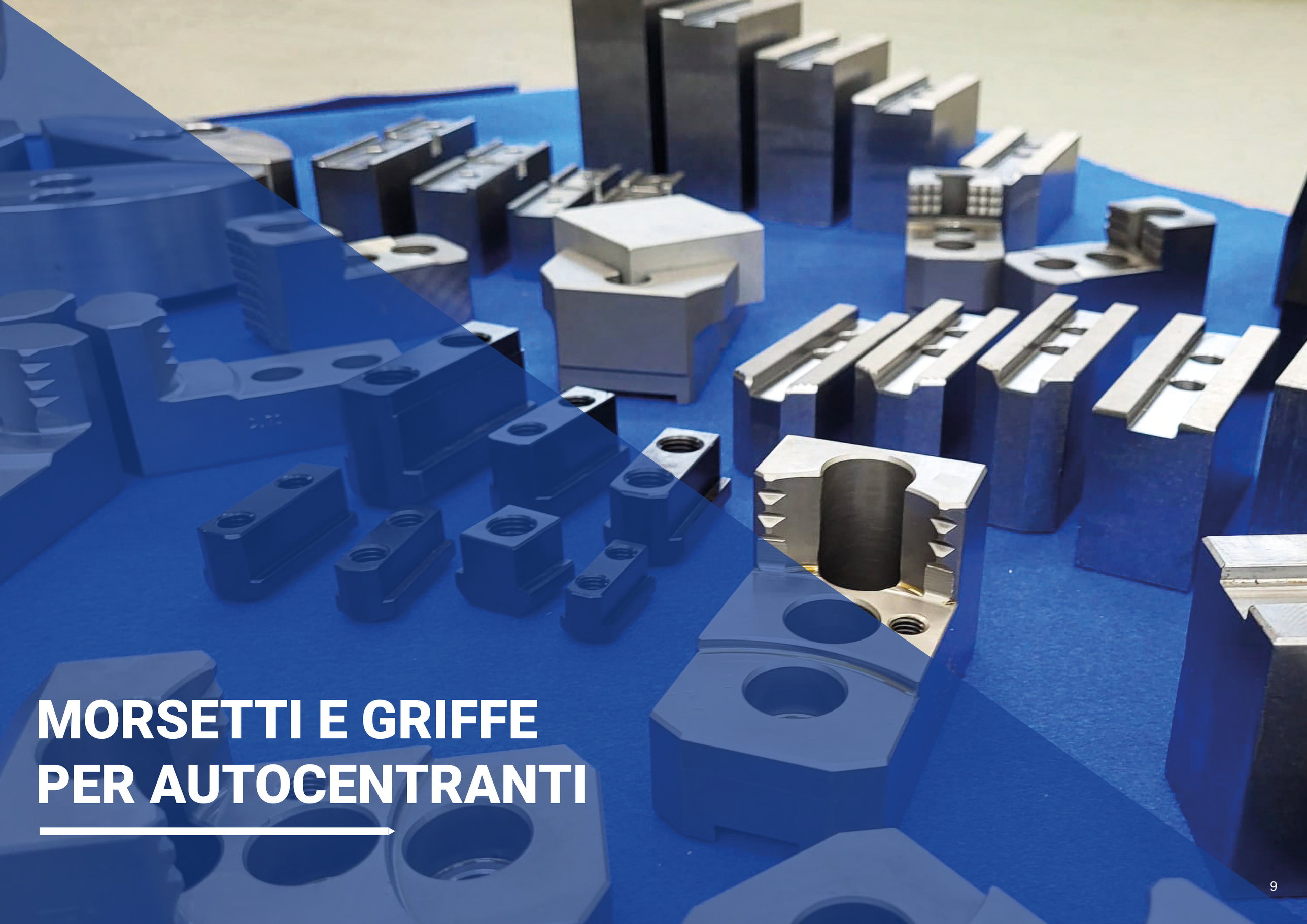

MORSETTI E GRIFFE PER AUTOCENTRANTI

Pneumatico-idraulico

MORSETTI STANDARD

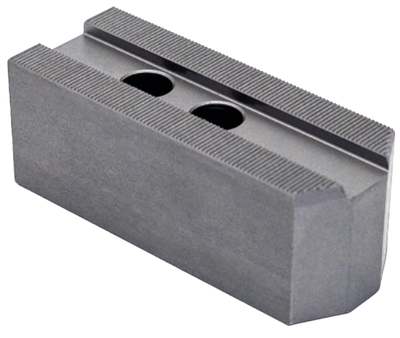

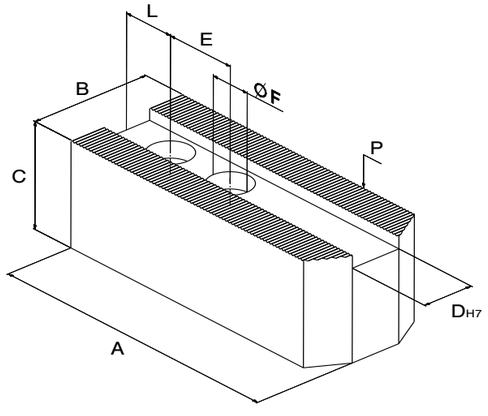

ART.	Smusso	Ø Autocentrante	A	B	C	DH7	E	Ø F	L	P	Peso Kg CAD. PZ
2001	FIG.1	125-130	60	30	30	12	16	9-15	15	1/16”x90°	0,30
2002	FIG.1	165-175	70	35	35	14	16,5	11-18	16		0,51
2003	FIG.1	180	80	35	40	14	20	11-18	20		0,70
2004	FIG.1	200	90	35	40	14	20	11-18	20		0,80
2005	FIG.1	200-210	90	40	40	17	23	13-19	20		0,90
2595	FIG.1	210-225	105	40	40	17	23	13-19	20		1,05
2006	FIG.1	250	110	45	45	21	30	17-25	22		1,30
2617	FIG.1	250	110	50	50	21	30	17-25	22		1,65
2007	FIG.1	315	125	50	50	21	30	17-25	22		1,95
2008	FIG.1	400	140	60	60	21	30	17-25	27		3,30
2008-25,5	FIG.1	400	140	60	60	25,5	38	21-31	27	3/32”x90°	3,20
2009	FIG.2	500-630	170	60	60	28	38	21-31	27		3,90
2009-25,5	FIG.2	500-630	170	60	60	25,5	38	21-31	27		3,80
2010	FIG.2	630-800	180	70	70	28	38	21-31	27		5,90
2010-25,5	FIG.2	630-800	180	70	70	25,5	38	21-31	27		5,85

FIG.1

con smusso

FIG.2

senza smusso

MORSETTI LARGHI

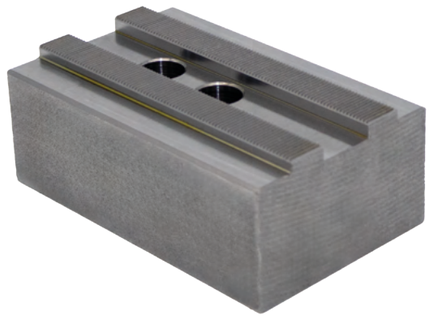

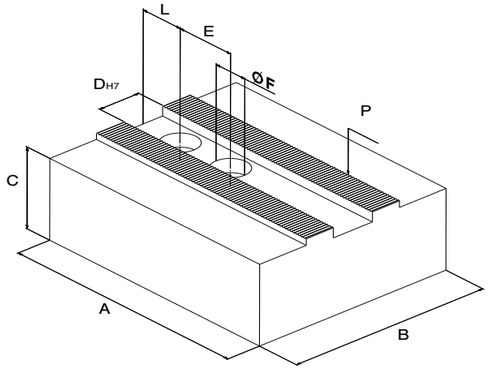

ART.	Ø Autocentrante	A	B	C	DH7	E	Ø F	L	P	Peso Kg CAD. PZ
2002-B50x35	165-175	70	50	35	14	16,5	11-18	16	1/16”x90°	0,70
2002 50x50	165-175	70	50	50	14	16,5	11-18	16		1,00
2005-50x40	200-210	90	50	40	17	23	13-19	20		1,15
2005-50x50	200-210	90	50	50	17	23		20		1,45
2005-60x60	200-210	90	60	60	17	23		20		2,20
2005-B60x40	200-210	90	60	40	17	23		20		1,45
2617-80x50	250	110	80	50	21	30	17-25	22		2,90
2617-80x80	250	110	80	80	21	30		22		4,75
2617-100x50	250	110	100	50	21	30		22		3,65
2617-100x100	250	110	100	100	21	30		22		8,50
2007-B80x50	250-315	125	80	50	21	30		22		3,35
2007-80x80	250-315	125	80	80	21	30		22		5,50
2007-100x100	250-315	125	100	100	21	30		22		8,80
2007-B100x50	250-315	125	100	50	21	30		22		4,20

Pneumatico-idraulico

MORSETTI ALTI

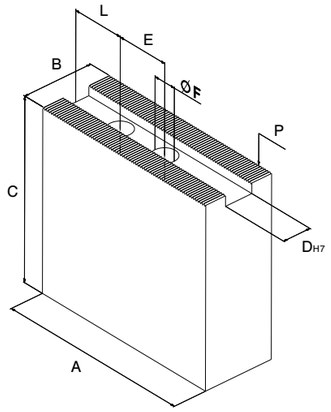

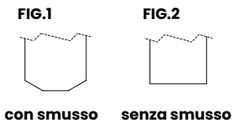

ART.	Smusso	Ø Autocentrante	A	B	C	DH7	E	F	L	P	Peso Kg CAD. PZ
2001-C50	FIG.1	125-130	60	30	50	12	16	9-15	15		0,50
2002-C50	FIG.1	165-175	70	35	50	14	16,5	11-18	16		0,70
2002-C60	FIG.1	165-175	70	35	60	14	16,5	11-18	16		0,85
2002-C80	FIG.2	165-175	70	35	80	14	16,5	11-18	16		1,20
2002-C100	FIG.2	165-175	70	35	100	14	16,5	11-18	16		1,50
2518	FIG.2	200	90	40	60	14	20	11-18	20		1,40
2519	FIG.2	200	90	40	80	14	20	11-18	20		1,90
2520	FIG.2	200	90	40	100	14	20	11-18	20		2,40
2521	FIG.2	200-210	90	40	60	17	23	13-19	20		1,40
2522	FIG.2	200-210	90	40	80	17	23	13-19	20		1,85
2523	FIG.2	200-210	90	40	100	17	23	13-19	20		2,35
2005-C120	FIG.2	200-210	90	40	120	17	23	13-19	20		2,80
2524	FIG.2	250	110	50	80	21	30	17-25	22	1/16”x90°	2,80
2525	FIG.2	250	110	50	100	21	30	17-25	22		3,50
2526	FIG.2	250	110	50	120	21	30	17-25	22		4,20
2527	FIG.2	250	110	50	140	21	30	17-25	22		4,90
2528	FIG.2	315	125	50	80	21	30	17-25	22		3,20
2529	FIG.2	315	125	50	100	21	30	17-25	22		4,00
2530	FIG.2	315	125	50	120	21	30	17-25	22		4,90
2531	FIG.2	315	125	50	140	21	30	17-25	22		5,70
2532	FIG.2	400	140	60	80	21	30	17-25	27		4,60
2533	FIG.2	400	140	60	100	21	30	17-25	27		5,80
2534	FIG.2	400	140	60	120	21	30	17-25	27		6,95
2535	FIG.2	400	140	60	140	21	30	17-25	27		7,95
2613-25,5	FIG.2	400-500-630	160	60	80	25,5	38	21-31	27		4,90
2614-25,5	FIG.2	400-500-630	160	60	100	25,5	38	21-31	27		6,00
2615-25,5	FIG.2	400-500-800	160	60	120	25,5	38	21-31	27		7,10
2616-25,5	FIG.2	400-500-800	160	60	140	25,5	38	21-31	27	3/32”x90°	8,60
2613	FIG.2	500-630-800	160	60	80	28	38	21-31	27		4,80
2614	FIG.2	500-630-800	160	60	100	28	38	21-31	27		6,00
2615	FIG.2	500-630-800	160	60	120	28	38	21-31	27		7,20
2616	FIG.2	500-630-800	160	60	140	28	38	21-31	27		8,70

MORSETTI CON DENTATURA METRICA P=1,5 x 60°

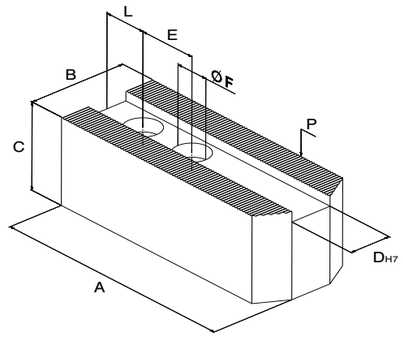

ART.	Smusso	Ø Autocentrante	A	B	C	DH7	E	Ø F	L	P	Peso Kg CAD. PZ
3560	FIG.1	125-130-140	60	30	30	12	16	9-15	15		0,30
3562	FIG.1	165-175	70	35	35	14	16,5	11-18	16		0,51
2583	FIG.1	165-175	72	30	30	12	20	11-18	20		0,38
2583 L	FIG.1	165-175	81	30	30	12	20	11-18	20		0,40
2642	FIG.1	165-175	72	30	50	12	20	11-18	20		0,60
2642-C60	FIG.1	165-175	72	30	60	12	20	11-18	20		0,75
2642-C80	FIG.2	165-175	72	30	80	12	20	11-18	20		1,00
2642-C100	FIG.2	165-175	72	30	100	12	20	11-18	20		1,25
2584	FIG.1	210	95	35	35	14	25	13-19	24		0,70
2584 L	FIG.1	210	102	35	40	14	25	13-19	24		0,85
2584 L-120	FIG.2	210	120	40	40	14	25	13-19	24		1,50
2584 L-140	FIG.2	210	140	40	40	14	25	13-19	24		1,40
2643	FIG.1	210	95	35	50	14	25	13-19	24	1,5x60°	1,00
2643-C60	FIG.1	210	95	35	60	14	25	13-19	24		1,20
2644	FIG.2	210	95	35	80	14	25	13-19	24		1,70
3000	FIG.2	210	95	35	100	14	25	13-19	24		2,10
3000-C120	FIG.2	210	95	35	120	14	25	13-19	24		2,50
3564	FIG.1	210	90	40	40	17	23	13-19	20		0,90
3565	FIG.1	250	110	45	45	21	30	17-25	22		1,30
3565/16	FIG.1	250	110	45	45	16	30	13-19	22		1,45
2586-P20	FIG.1	250	110	50	50	16	30	13-19	20		1,10
3566	FIG.1	250	110	50	50	21	30	17-25	22		1,65
3567	FIG.1	305-315	125	50	50	21	30	17-25	22		1,95
3568	FIG.1	400	140	60	60	21	30	17-25	27		3,30
3569	FIG.1	400	140	60	60	22	38	21-31	27		3,30

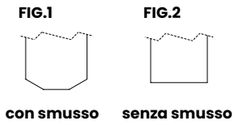

MORSETTI LUNGHI

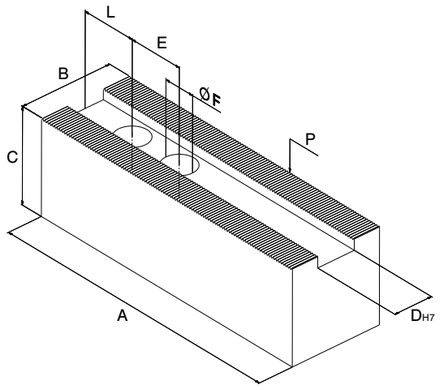

ART.	Smusso	Ø Autocentrante	A	B	C	DH7	E	F	L	P	Peso Kg CAD. PZ
2001-L	FIG.1	125-130	70	30	30	12	16	9-15	15	1/16”x90°	0,40
2002-L	FIG.1	165-175	80	35	35	14	16,5	11-18	16		0,60
2595	FIG.1	210-225	105	40	40	17	23	13-19	20		1,05
2005-L140	FIG.2	210-225	140	40	50	17	23	13-19	20		1,90
2007-L140	FIG.1	250-315	140	50	50	21	30	17-25	22		2,20
2007-L150	FIG.2	250-315	150	50	50	21	30	17-25	22		2,45
2007-L160	FIG.2	250-315	160	50	50	21	30	17-25	22		2,65
2007-L180	FIG.2	250-315	180	50	50	21	30	17-25	22		3,00
2007-L200	FIG.2	250-315	200	50	50	21	30	17-25	22		3,35
2007-L220	FIG.2	250-315	220	50	50	21	30	17-25	22		3,75
2008-L160	FIG.2	315-400	160	60	60	21	30	17-25	27		3,90
2008-L180	FIG.2	315-400	180	60	60	21	30	17-25	27		4,45
2008-L200	FIG.2	315-400	200	60	60	21	30	17-25	27		5,00
2008-L220	FIG.2	315-400	220	60	60	21	30	17-25	27		5,35
2010-L230	FIG.2	500-630-800	230	80	80	28	38	21-31	27	3/32”x90°	9,50
2010-L230/25,5	FIG.2	500-630-800	230	80	80	25,5	38	21-31	27		9,40

FIG.1

con smusso

FIG.2

senza smusso

MORSETTI AVVOLGENTI IN ACCIAIO E ALLUMINIO

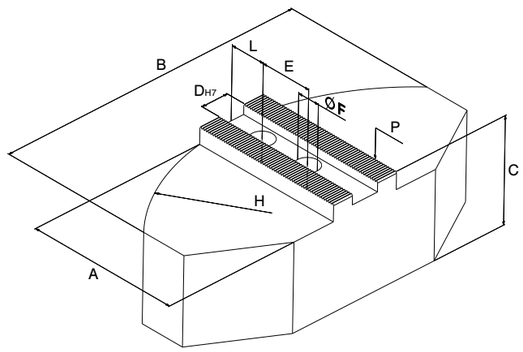

ART.	Materiale	Ø Autocentrante	A	B	C	DH7	E	Ø F	Ø H	L	P	Peso Kg per serie
3550	Acciaio	165-175	60	120	40	14	16,5	11-18	165	15	1/16”x90°	3,70
3550-A	Alluminio		60	120	49	14	16,5	11-18	165	15		1,70
3551	Acciaio	200-210	70	140	50	17	23	13-19	210	17		7,55
3551-A	Alluminio		75	140	59	17	23	13-19	210	17		3,20
3552	Acciaio	250	80	180	60	21	30	17-25	250	20		12,20
3552-A	Alluminio		90	180	78	21	30	17-25	250	20		6,40
3553	Acciaio	315	100	240	60	21	30	17-25	315	20		19,40
3553-A	Alluminio		110	240	78	21	30	17-25	315	*20		11,00

Morsetti incastro a croce

Autoblok - Smw - Pinto - Forkardt FNC, F, KTNC - Rohm duro - Berg - Shunk - Samchully

MORSETTI STANDARD

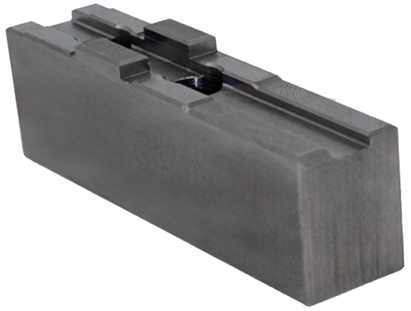

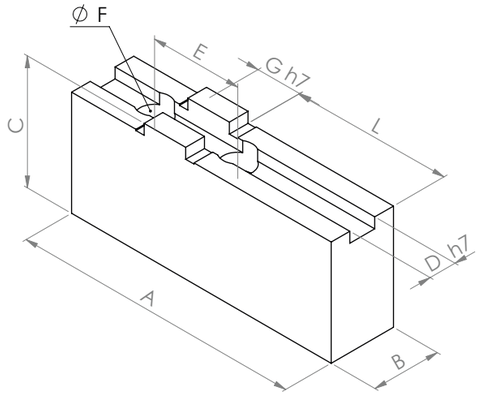

ART.	Ø Autocentrante	A	B	C	DH7	E	Ø F	GH7	L	Peso Kg CAD. PZ
3510	140	63	20	40	8	32	9-15	18	25	0,25
3511	160-175	85	20	40	8	32	9-15	18	42	0,40
3512	200-210	105	25	50	10	40	9-15	20	50	0,80
3513	250-260	125	30	55	12	40	13-19	20	70	1,20
3514	315-400	145	40	60	12	54	13-19	26	75	2,20
3515	400-500-630	180	50	80	18	60	17-25	30	100	4,60
3516	500-630	260	60	120	24	82	21-31	40	158	11,00
4000-HC32	800	165	80	80	12,7	76,2	21-31	19,03	95	6,60
4001-HC32	800	165	80	100	12,7	76,2	21-31	19,03	95	8,20
4002-HC32	800	165	80	120	12,7	76,2	21-31	19,03	95	9,70
4003-HC40/50	1000-1250	270	80	100	30	76,2	25-38	19,03	160	12,30
4004-HC40/50	1000-1250	270	80	140	30	76,2	25-38	19,03	160	15,20

MORSETTI LARGHI

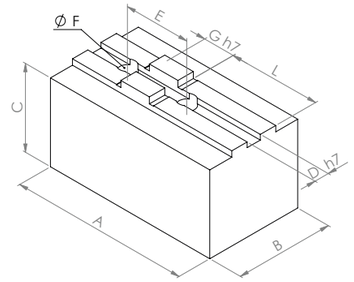

ART.	Ø Autocentrante	A	B	C	DH7	E	Ø F	GH7	L	Peso Kg CAD. PZ
3520	140	63	40	40	8	32	9-15	18	25	0,65
3521	160-175	85	30	55	8	32	9-15	18	42	0,90
3522	200-210	105	30	80	10	40	9-15	20	50	1,65
3523	200-210	105	40	40	10	40	9-15	20	70	1,10
3524	250-260	125	40	60	12	40	13-19	20	70	1,85
3525	250-260	125	40	80	12	40	13-19	20	70	2,55
3526	250-260	125	40	100	12	40	13-19	20	70	3,20
3527	250-260	90	60	60	12	40	13-19	20	43	2,00
3528	250-260	90	80	60	12	40	13-19	20	43	2,70
3529	315-400	145	80	80	12	54	13-19	30	75	6,20
3530	315-400	120	80	80	12	54	13-19	30	50	5,10

MORSETTI AVVOLGENTI IN ACCIAIO E ALLUMINIO

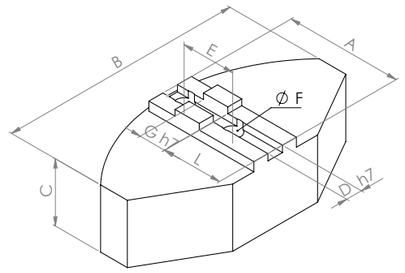

ART.	Materiale	Ø Autocentrante	A	B	C	DH7	E	Ø F	Gh7	Ø H	L	Peso Kg per serie 3pz
3540	Acciaio	160-175	60	120	50	8	32	9-15	18	165	20,5	1,80
3540-A	Alluminio											1,60
3541	Acciaio	200-210	70	140	60	10	40	9-15	20	200	25	8,40
3541-A	Alluminio											1,00
3542	Acciaio	250	90	180	60	12	40	13-19	20	250	45	4,50
3542-A	Alluminio											4,30
3543	Acciaio	315	110	240	80	12	54	13-19	26	315	32	10,60
3543-A	Alluminio											3,70

Morsetti temprati reversibili

MORSETTI TEMPRATI REVERSIBILI

FIG.1

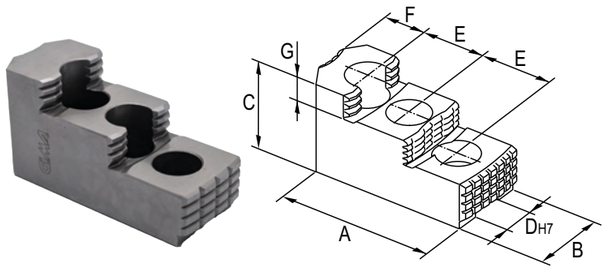

FIG.2

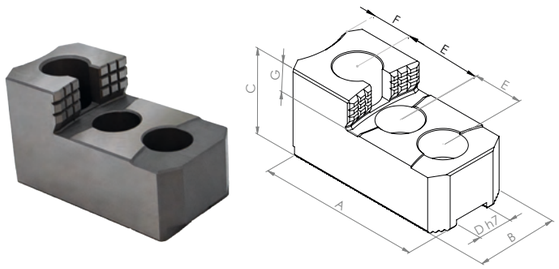

ART.	Gradino	Ø Autocentrante	A	B	C	DH7	E	F	G	P	Peso Kg per serie 3pz
2661	FIG.1	125-130	58	30	38	12	16	13	8,5	1/16”x90°	0,80
2662	FIG.1	165-175	65	34	45	14	16,5	18	10		1,10
2663	FIG.1	180-200	75	34	45	14	20	21	10,5		1,40
2664	FIG.1	210-225	90	40	49	17	23	27	12		2,20
2665	FIG.1	250	110	50	63	21	30	29	17		4,10
2665-L	FIG.1	315-350	125	50	65	21	30	40	17		5,00
2666	FIG.1	400	130	60	73	21	30	42	20		6,90
2669	FIG.2	400-500	140	60	73	25,5*	38	38	35	3/32”x90°	8,00
2670	FIG.2	630-800	145	70	75	25,5*	38	46	35		8,10

*** Questi morsetti temprati reversibili possono essere forniti anche con la quota DH7= 28mm**

MORSETTI TEMPRATI REVERSIBILI P=1,5x60°

FIG.1

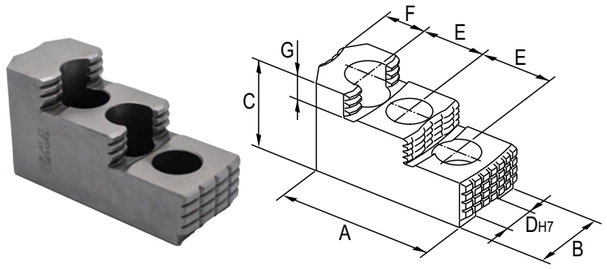

FIG.2

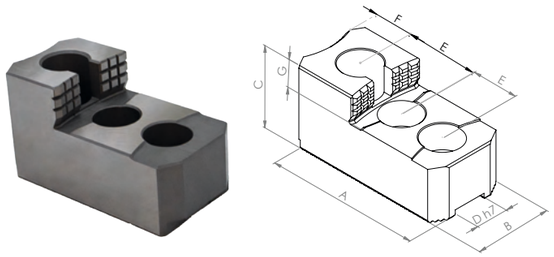

ART.	Gradino	Ø Autocentrante	A	B	C	DH7	E	F	G	P	Peso Kg per serie 3pz
26610-M	FIG.1	125-130	58	30	38	12	16	13	8,5	1,5x60°	0,80
HB06A1G	FIG.2	165-175	66,6	31	36	12	20	15	12		0,90
HB08A1G	FIG.1	210	86	35	51	14	25	15	12		1,90
HB10A1G	FIG.1	250	99,5	40	54	16	30	23	13		2,80
HB12N1G	FIG.2	305-315	103	50	52	21	30	22	17		3,70
HB15A1G	FIG.1	400	149	62	86	25,5	43	27	21		9,60

FLANGE PER SAGOMATURA DELLE GRIFFE FUORI MACCHINA

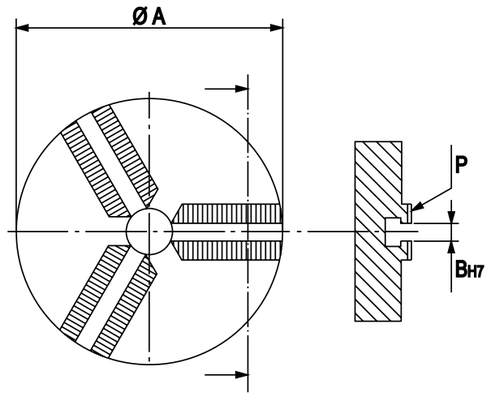

ART.	Ø Flangia	A	BH7	P	Peso Kg CAD. PZ
2590	125	125	12	1/16”x90°	2,10
2591	200	200	14		6,50
2592	210	210	17		6,80
2593	250	250	21		12,80
2594	315	315	21		19,00

Autoblok - SMW

Griffe temprate per pezzi grezzi

Esempi e caratteristiche di bloccaggio con griffe per pezzi grezzi

FIG.1

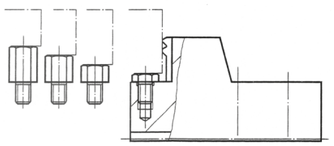

Esempio di bloccaggio con possibilità di regolazione dell'altezza di presa mediante gli appoggi.

FIG.2

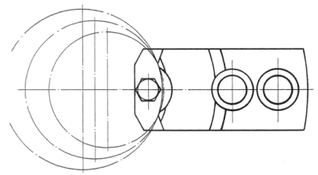

Esempio di bloccaggio di una griffa su vari diametri.

FIG.3

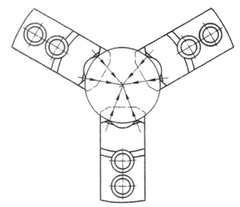

Esempio di assoluta sicurezza di presa grazie al serraggio in sei punti.

AUTOBLOK - SMW

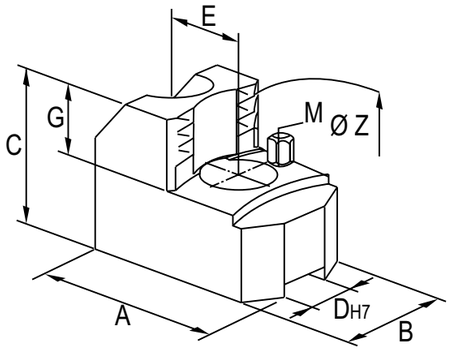

APPOGGI PAG. 25

AUTOBLOK Ø165 AL-D / IN-D / BH-D

ART.	Campo di bloccaggio Ø Z	A	B	C	DH7	E	Ø F	P	G	M	Peso Kg SR. 3 PZ
3001	30-50	65	35	40	14	16,5	11-18	1/16"x90°	25	M 6	1,25
3002	50-70	63	35	40							1,10
3003	70-90	58	35	49							1,20
3004	90-110	58	40	52							1,50
3005	110-130	63	40	52							1,44
3006	130-150	66	40	54							1,90
3007	150-170	78	40	54							2,10

AUTOBLOK Ø200-210 AL-D / IN-D / BH-D

ART.	Campo di bloccaggio Ø Z	A	B	C	DH7	E	Ø F	P	G	M	Peso Kg SR. 3 PZ
3010	30-60	85	35	48	17	22	13-19	1/16"x90	25	6 MA	2,10
3011	60-90	80	40	48							2,00
3012	90-120	68	40	50							1,80
3013	120-150	65	40	56							1,80
3014	150-180	70	40	58							2,20
3015	180-230	80	50	58						M8	3,30

AUTOBLOK Ø250 AL-D / IN-D

ART.	Campo di bloccaggio Ø Z	A	B	C	DH7	E	Ø F	P	G	M	Peso Kg SR. 3 PZ
3020	40-70	105	45	48	21	30	17-25	1/16"x90°	25	M6	3,10
3021	70-120	90	45	50						M8	2,50
3022	120-170	75	50	58							2,90
3023	170-230	85	60	58							3,30
3024	230-280	108	60	65					30	M10	4,90

AUTOBLOK Ø250 BH-D

ART.	Campo di bloccaggio Ø Z	A	B	C	DH7	E	Ø F	P	G	M	Peso Kg SR. 3 PZ
4020	40-75	107	45	49	21	30	17-25	1/16"x90°	25	M6	3,30
4021	75-110	92	45	49						M8	2,80
4022	110-145	77	50	58							3,00
4023	145-180	82	60	58							4,20
4024	180-215	86	60	65					30		4,40
4025	215-250	104	60	65							5,50
4026	250-285	122	60	65							6,20

AUTOBLOK Ø250 BB-D

ART.	Campo di bloccaggio Ø Z	A	B	C	DH7	E	Ø F	P	G	M	Peso Kg SR. 3 PZ
4027	40/70	112	45	48	21	30	17-25	1/16X90	25	M6	3,60
4028	70/100	98	45	48						M8	3,20
4029	100/130	83	45	48							2,60
4030	130/160	75	50	58							3,10
4031	160/190	72	58	58					30		3,05
4032	190/220	87	58	65							4,60
4033	220/250	102	58	65							5,50

Griffe temprate per pezzi grezzi

AUTOBLOK - SMW

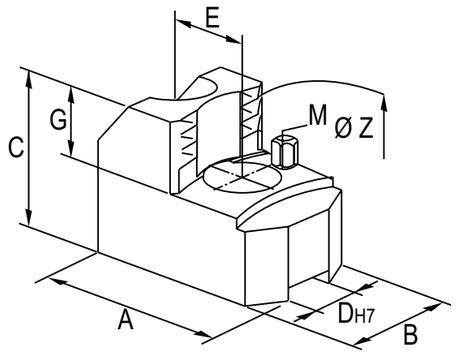

APPOGGI PAG. 25

AUTOBLOK Ø315 AL-D / IN-D / BH-D

ART.	Campo di bloccaggio Ø Z	A	B	C	DH7	E	Ø F	P	G	M	Peso Kg SR. 3 PZ
3030	50-100	125	50	49	21	30	17-25	1/16”x90°	25	M6	4,80
3031	100-150	105	50	49						M8	3,90
3032	150-200	88	50	65							4,20
3033	200-250	85	60	65					30	M10	4,50
3034	250-330	115	60	68							5,70

AUTOBLOK Ø315 BB-D

ART.	Campo di bloccaggio Ø Z	A	B	C	DH7	E	Ø F	P	G	M	Peso Kg SR. 3 PZ
4035	50-85	130	50	50	21	30	17-25	1/16x90	25	M6	5,30
4036	85-120	115	50	50						M8	4,60
4037	120-155	98	50	55					30		4,00
4038	155-190	82	50	55							3,20
4039	190-225	80	58	65							4,50
4040	225-260	79	58	65							4,20
4041	260/295	97	58	65							5,20
4042	295/330	115	58	65							6,10

AUTOBLOK Ø400 IN-D / AN-D / BH-D

ART.	Campo di bloccaggio Ø Z	A	B	C	DH7	E	Ø F	P	G	M	Peso Kg SR. 3 PZ
3016	100-190	142	50	50	21	30	17-25	1/16”x90°	30	M10	4,90
3017	190-280	100	59	59							4,80
3018	280-370	110	70	65							7,50
3019	370-450	155	80	75							12,00
3016 - 25,5	100-170	163	55	67	*25,5	38	21-31	3-32”x90°	35		8,00
3017 - 25,5	170-240	131	60	67							6,70
3018 - 25,5	240-310	125	70	85					40		10,20
3019 - 25,5	310-430	165	80	85							12,00

AUTOBLOK Ø500 AL-D / IN-D / BH-D

ART.	Campo di bloccaggio Ø Z	A	B	C	DH7	E	Ø F	P	G	M	Peso Kg SR. 3 PZ
3025	100-175	195	60	60	*25,5	38	21-31	3/32”x90°	40	M8	11,00
3026	175-275	163	60	60						M10	8,30
3027	275-375	113	80	78							9,40
3028	375-475	130	80	85					45		11,00
3029	475-550	179	90	85							13,50

AUTOBLOK Ø630 AL-D / IN-D / BH-D

ART.	Campo di bloccaggio Ø Z	A	B	C	DH7	E	Ø F	P	G	M	Peso Kg SR. 3 PZ
3035	210-290	195	68	65	*25,5	38	21-31	3/32”x90°	40	M10	12,60
3036	290-390	163	68	65							10,40
3037	390-490	120	78	80							9,20
3038	490-590	135	78	85					45		11,00
3039	590-660	180	90	90							15,00

*Possono anche essere forniti con quota DH7=28 mm

Autoblok - SMW

Griffe temprate per bloccare pezzi grezzi di piccoli diametri

AUTOBLOK - SMW

FIG.1

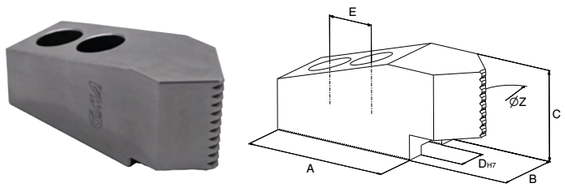

FIG.2

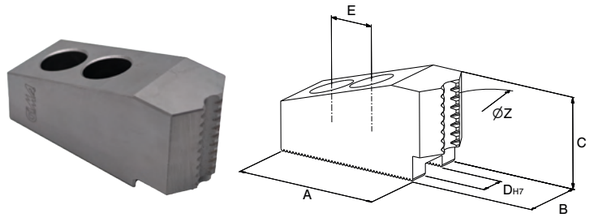

AUTOBLOK Ø165 BH-D / IL-D / AN-D - AUTOBLOK Ø175 BB-D

ART.	Denti	Campo di bloccaggio Ø Z	A	B	C	DH7	E	Ø F	P	Peso Kg SR. 3 PZ
3084	FIG.1	4-15	80	30	40	14	16,5	11-18	1/16X90	1,30
4080	FIG.2	15-30	74	30	40	14	16,5	11-18	1/16X90	1,10

AUTOBLOK Ø210 BB-D / BH-D / IL-D /AN-D

ART.	Denti	Campo di bloccaggio Ø Z	A	B	C	DH7	E	Ø F	P	Peso Kg SR. 3 PZ
3085	FIG.1	4-15	100	35	46	17	23	13-19	1/16X90	2,50
3081	FIG.2	15-35	92	40	49	17	23	13-19	1/16X90	2,90

AUTOBLOK Ø250 BB-D / BH-D /AN-D / IL-D

ART.	Denti	Campo di bloccaggio Ø Z	A	B	C	DH7	E	Ø F	P	Peso Kg SR. 3 PZ
4086	FIG.1	4-20	119	45	55	21	30	17-25	1/16X90	3,95
4082	FIG.2	20-45	110	50	50	21	30	17-25	1/16X90	3,8

AUTOBLOK Ø315 BB-D / BH-D / IL-D / AN-D

ART.	Denti	Campo di bloccaggio Ø Z	A	B	C	DH7	E	Ø F	P	Peso Kg SR. 3 PZ
4087	FIG.1	5-30	148	45	57	21	30	17-25	1/16X90	5,5
4083	FIG.2	30-60	133	45	57	21	30	17-25	1/16X90	5,3

APPOGGI PER GRIFFE TEMPRATE

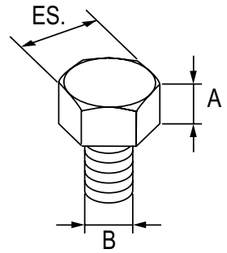

	ART.	ES.	A	Peso Kg SERIE 3 PZ
M6	2750	10	5	0,025
	2751		10	0,035
	2752		15	0,040
	2753		20	0,055
M8	2760	13	5	0,035
	2761		10	0,055
	2762		15	0,070
	2763		20	0,080
M10	2770	17	5	0,050
	2771		10	0,080
	2772		15	0,110
	2773		20	0,135
	2774		25	0,140
	2775		30	0,145
	2776		35	0,150
	2777		40	0,180

TASSELLO SINGOLO

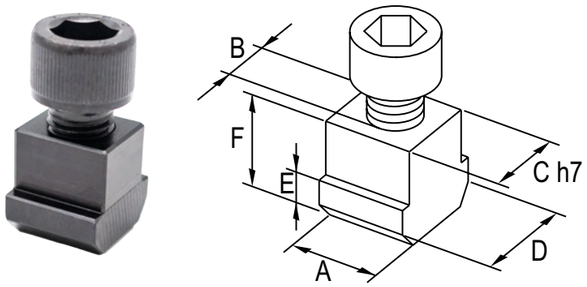

ART.	Ø Autocentrante	A	B	Ch7	D	E	F	Peso Kg CAD PZ.
2118	165-170	18	M10	14	20	7,5	20	0,050
2119	200-210-220	18	M12	17	22	8	22	0,045
2120	250-315-400	24	M16	21	29	11	25	0,090
2121	500-630	30	M20	28	35	15	35	0,120
2780	800	32		28	40	15,5	40	0,350
2121-25,5	400-500-630	30		25,5	35	15	35	0,160
2780-25,5	610-630-800	32		25,5	40	15,5	40	0,240

Attenzione! Le viti vengono vendute a parte

TASSELLO TIPO BH

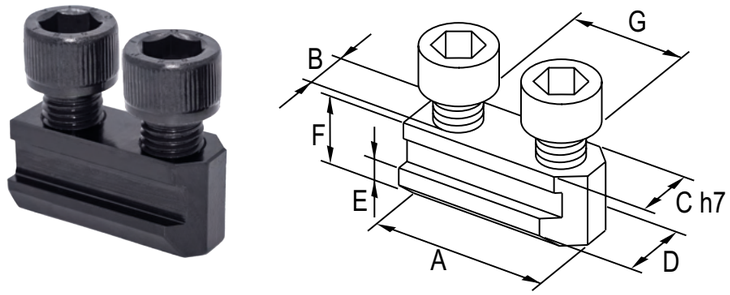

ART.	Ø AUT.	A	B	Ch7	D	E	F	G	Peso Kg CAD PZ.
2790-BH	125	32	M 10	12	15	6,5	15	16	0,035
2791-BH	165-175	32	M 10	14	17	6	18	16,5	0,045
2792-BH	210	43	M 12	17	19	7	20	23	0,080
2793-BH	250-305-315	56	M 16	21	25	10	26,5	30	0,145
2794-BH	400	60	M 16	21	30	14,5	33	34	0,145
2795-BH	400-500	70	M 20	25,5	30	14,5	33	38	

Attenzione! Le viti vengono vendute a parte

TASSELLO DOPPIO

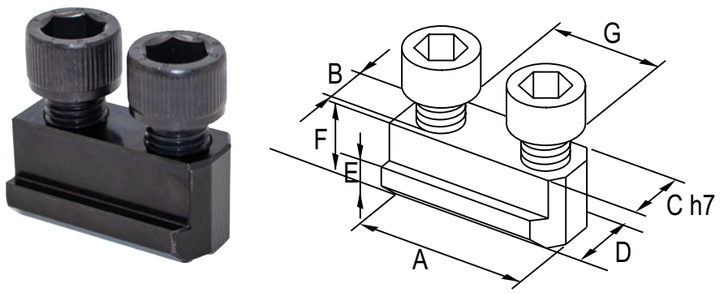

ART.	Ø AUT.	A	B	Ch7	D	E	F	G	Peso Kg CAD PZ.
2117	125	30	M 8	12	17	6,5	15	16	0,040
2791	165-170	35	M 10	14	20	7,5	20	16,5	0,065
2792	200-210-220	42	M 12	17	22	8	22	23	0,095
2793	250-315-400	54	M 16	21	29	11	25	30	0,180

Attenzione! Le viti vengono vendute a parte

TASSELLO TIPO BH RIBASSATO PER AUTOCENTRANTE PASSO METRICO

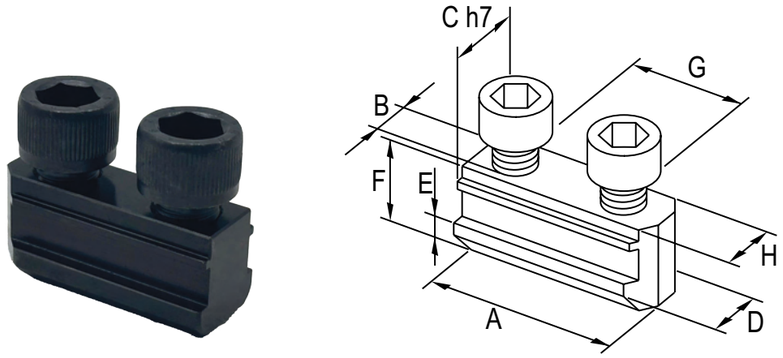

ART.	Ø AUT.	A	B	Ch7	D	E	F	G	H7	Peso Kg CAD PZ.
2796	165-175	36	M 10	14	17	6	18	20	12	0,040
2797	210	45	M 12	17	19	7	20	25	14	0,065
2798	250	56	M 12	21	25	10	26,5	30	16	0,130

Attenzione! Le viti vengono vendute a parte

MORSETTI STANDARD

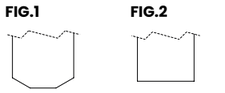

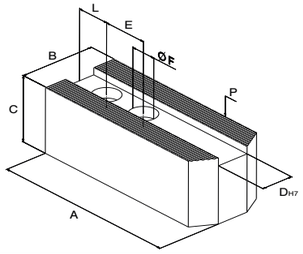

ART.	Smusso	Ø Autocentrante	A	B	C	DH7	E	Ø F	L	P	Peso Kg CAD PZ
2636	FIG.1	110	50	20	25	8	15	7-11	8		0,20
2637	FIG.1	110-135	55	25	30	10	14	8,5-14	13		0,20
2638	FIG.1	135	60	25	30	10	18	8,5-14	14		0,20
2583	FIG.1	165	72	30	30	12	20	11-18	20		0,35
2584	FIG.1	210	95	35	35	14	25	13-19	24		0,65
2586	FIG.1	254	110	40	40	16	30	13-19	30	1,5 x 60°	1,10
2586-P20	FIG.1	254	110	40	40	16	30	13-19	20		1,10
2587	FIG.2	304	130	50	50	18	30	15-23	39		2,10
2588	FIG.2	304-315	130	50	50	21	30	17-25	39		2,00
2589	FIG.2	381-454	165	60	70	22	43	21-31	37		4,50
2589-25,5	FIG.2	381-454	165	60	70	25,5	43	21-31	37		4,50
2599	FIG.2	530-610	180	70	70	25	60	21-31	40	3 x 60°	5,80

MORSETTI LARGHI

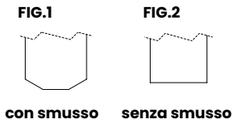

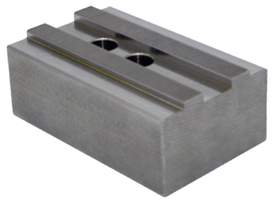

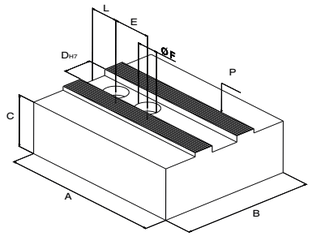

ART.	Smusso	Ø Autocentrante	A	B	C	DH7	E	Ø F	L	P	Peso Kg CAD PZ
2583-35x35	FIG.1	165	72	35	35	12	20	11-18	20		0,50
2583-50x50	FIG.1	165	72	50	50	12	20	11-18	20		1,00
2584-40x40	FIG.1	210	95	40	40	14	25	13-19	24		0,80
2584-50x50	FIG.1	210	95	50	50	14	25	13-19	24		1,40
2584-60x40	FIG.2	210	95	60	40	14	25	13-19	24		1,40
2584-80x40	FIG.2	210	95	80	40	14	25	13-19	24		4,20
2586-45x45	FIG.1	254	110	45	45	16	30	13-19	30		1,40
2586-50x50	FIG.2	254	110	50	50	16	30	13-19	30		1,80
2586-60x60	FIG.2	254	110	60	60	16	30	13-19	30		2,60
2586-60x40	FIG.2	254	110	60	40	16	30	13-19	30	1,5 X 60°	1,70
2586-80x40	FIG.2	254	110	80	40	16	30	13-19	30		2,30
2586-70x70	FIG.2	254	110	70	70	16	30	13-19	30		4,00
2586-80x80	FIG.2	254	110	80	80	16	30	13-19	30		4,80
2587-80x50	FIG.2	304	130	80	50	18	30	15-23	39		3,50
2588-80x50	FIG.2	304-315	130	80	50	21	30	17-25	39		3,50
2588-80x80	FIG.2	304-315	130	80	80	21	30	17-25	39		5,70
2588-100x100	FIG.2	304	130	100	100	21	30	17-25	39		9,00
2589-80x80	FIG.2	381-454	165	80	80	22	43	21-31	37		7,00

MORSETTI ALTI E LUNGHI

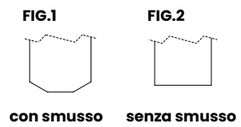

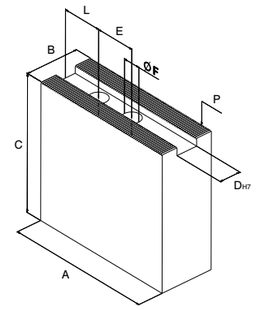

ART.	Smusso	Ø Autocentrante	A	B	C	DH7	E	Ø F	L	P	Peso Kg CAD PZ
2639	FIG.1	110	50	25	50	8	15	7-11	12		0,40
2640	FIG.1	110-135	55	25	50	10	14	8,5-14	12		0,40
2641	FIG.1	135	60	25	50	10	18	8,5-14	12		0,45
2642	FIG.1	165	72	30	50	12	20	11-18	20		0,60
2642-C60	FIG.1	165	72	30	60	12	20	11-18	20		0,75
2642-C80	FIG.2	165	72	30	80	12	20	11-18	20		1,00
2642-C100	FIG.2	165	72	30	100	12	20	11-18	24		1,25
2643	FIG.1	210	95	35	50	14	25	13-19	24		1,00
2643-C60	FIG.1	210	95	35	60	14	25	13-19	24		1,20
2644	FIG.2	210	95	35	80	14	25	13-19	24		1,70
3000	FIG.2	210	95	35	100	14	25	13-19	24		2,10
3000-C120	FIG.2	210	95	35	120	14	25	13-19	24		2,50
2645	FIG.2	254	110	40	60	16	30	13-19	30		1,70
2646	FIG.2	254	110	40	80	16	30	13-19	30		2,30
2645-L	FIG.1	254	125	40	60	16	30	13-19	30		1,90
2646-L	FIG.2	254	125	40	80	16	30	13-19	30		2,60
2647	FIG.2	254	110	40	100	16	30	13-19	30		2,80
2647-C120	FIG.2	254	110	40	120	16	30	13-19	30	1,5 x 60°	3,40
2648	FIG.2	304	130	50	80	18	30	15-23	39		3,30
2649	FIG.2	304	130	50	100	18	30	15-23	39		4,20
2649-C120	FIG.2	304	130	50	120	18	30	15-23	39		5,10
2649-C140	FIG.2	304	130	50	140	18	30	15-23	39		6,00
2650	FIG.2	304-315	130	50	80	21	30	17-25	39		3,30
2651	FIG.2	304-315	130	50	100	21	30	17-25	39		4,10
2651-C120	FIG.2	304-315	130	50	120	21	30	17-25	39		5,00
2651-C140	FIG.2	304-315	130	50	140	21	30	17-25	39		5,90
2652	FIG.2	381-454	165	60	80	22	43	21-31	37		5,00
2653	FIG.2	381-454	165	60	100	22	43	21-31	37		6,30
2653-C120	FIG.2	381-454	165	60	120	22	43	21-31	37		7,60
2653-C140	FIG.2	381-454	165	60	140	22	43	21-31	37		8,90
2652-25,5	FIG.2	381-454	165	60	140	25,5	43	21-31	37		5,00
2653-25,5	FIG.2	381-454	165	60	140	25,5	43	21-31	37		6,30
2653-C120-25,5	FIG.2	381-454	165	60	140	25,5	43	21-31	37		7,60
2653-C140-25,5	FIG.2	381-454	165	60	140	25,5	43	21-31	37		8,90
2671	FIG.2	530-610	180	80	100	25	60	21-31	40		9,70
2672	FIG.2	530-610	180	80	120	25	60	21-31	40	3 x 60°	11,70
2674	FIG.2	530-610	180	80	140	25	60	21-31	40		13,00

MORSETTI LUNGHI

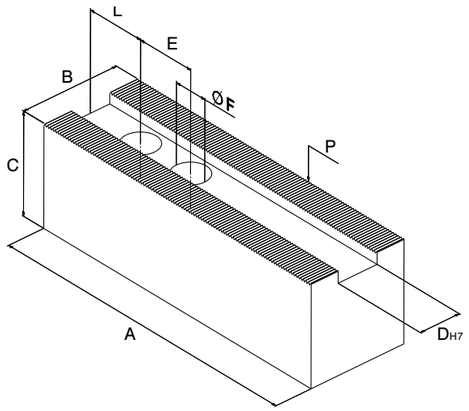

ART.	Smusso	Ø Autocentrante	A	B	C	DH7	E	Ø F	L	P	Peso Kg CAD PZ
2583L	FIG.1	165	81	30	30	12	20	11-18	20		0,40
2584L	FIG.1	210	102	35	40	14	25	13-19	24		0,85
2584L-120	FIG.2	210	120	40	40	14	25	13-19	24		1,50
2584L-140	FIG.2	210	140	40	40	14	25	13-19	24		1,40
2586L	FIG.1	254	125	40	40	16	30	13-19	30		1,20
2586L-150	FIG.2	254	150	50	50	16	30	13-19	30		2,50
2586L-180	FIG.2	254	180	50	50	16	30	13-19	30		3,00
2587L	FIG.1	304	145	50	50	18	30	15-23	39		2,30
2587L-160	FIG.2	304	160	50	50	18	30	15-23	39	1,5 x 60°	2,60
2587L-180	FIG.2	304	180	50	50	18	30	15-23	39		2,90
2587-L200	FIG.2	304	200	50	50	18	30	15-23	39		3,30
2588L	FIG.1	304-315	145	50	50	21	30	17-25	39		2,30
2588L-160	FIG.2	304-315	160	50	50	21	30	17-25	39		2,60
2588L-180	FIG.2	304-315	180	50	50	21	30	17-25	39		2,90
2588L-200	FIG.2	304-315	200	50	50	21	30	17-25	39		3,30
2589L-200	FIG.2	381-454	200	70	70	22	43	21-31	37		6,50
2589L-230	FIG.2	381-454	230	70	70	22	43	21-31	37		7,60
2673	FIG.2	530-610	230	80	80	25	60	21-31	40	3 x 60°	10,30

FIG.1

con smusso

FIG.2

senza smusso

MORSETTI AVVOLGENTI IN ACCIAIO E ALLUMINIO

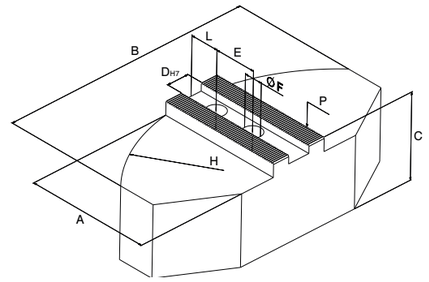

ART.	Materiale	Ø Autocentrante	A	B	C	DH7	E	F	Ø H	L	P	Peso Kg per serie 3pz
3580	Acciaio	165	60	120	40	12	20	11-18	165	15		3,30
3580-A	Alluminio				49							1,65
3581	Acciaio	210	75	140	50	14	25	13-19	210	15		7,80
3581-A	Alluminio				59							3,30
3582	Acciaio	254	90	180	60	16	30	13-19	250	24	1,5 x 60°	14,70
3582-A	Alluminio				78							7,10
3583	Acciaio	304	110	240	60	21	30	17-25	315	25		22,50
3583-A	Alluminio				78							10,80
3584	Acciaio	381	120	280	80	22	43	21-31	380	28,5		37,20
3584-A	Alluminio				78							13,20

MORSETTI TEMPRATI REVERSIBILI TIPO KITAGAWA

FIG.1

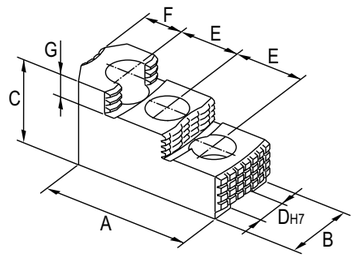

FIG.2

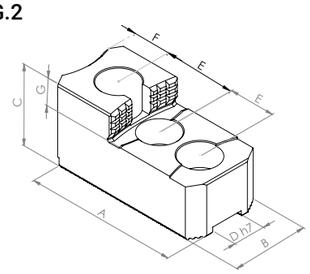

ART.	Gradino	Ø Autocentrante	A	B	C	DH7	E	F	P	G	Peso Kg serie 3 pz
HB04N1-G	FIG.2	110-135	53	23	27,5	10	14	16		10	0,40
HB06A1-G	FIG.2	165	66,6	31	36	12	20	15		12	0,90
HB08A1-G	FIG.1	210	86	35	51	14	25	15		12	1,90
HB10A1-G	FIG.1	254	99,5	40	54	16	30	23	1,5 x 60°	13	2,80
HB12B1-G	FIG.2	304	97,5	50	55	18	30	19		17	3,75
HB12N1-G	FIG.2	304	103	50	52	21	30	22		17	3,65
HB15A1-G	FIG.2	381-454	143	62	86	22	43	27		20	9,60
HB15N1-G	FIG.2	381-454	149	62	86	25,5	43	28		20	9,60
HB18B2-G	FIG.2	530-610	159,5	90	90	25	50	30	3 x 60°	40	14,50

FLANGE PER SAGOMATURA DELLE GRIFFE FUORI MACCHINA

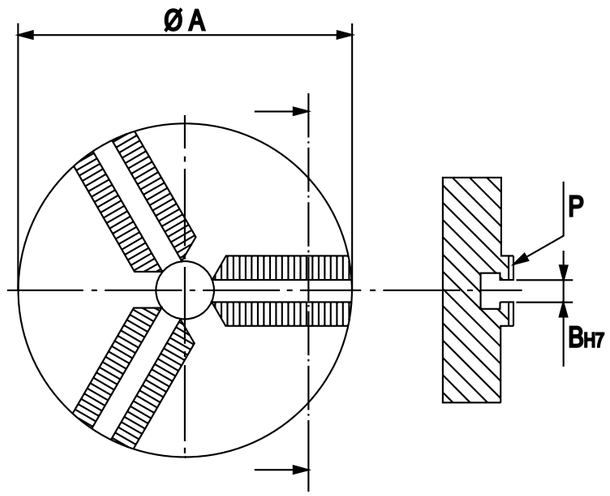

ART.	Ø Flangia	A	BH7	P	Peso Kg CAD. PZ
2740	135	135	10	1,5 x 60°	2,20
2741	165	165	12		6,00
2742	210	210	14		6,80
2743	250	254	16		12,80
2744	300	304	18		19,80
2745	300	304	21		19,65
2746	380	380	22		31,00

GRIFFE TEMPRATE PER PEZZI GREZZI

Esempi di bloccaggio con griffe per pezzi grezzi

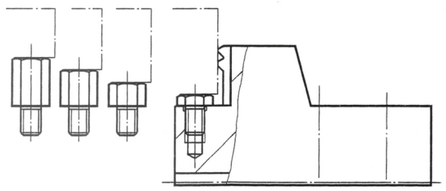

Fig.1
Esempio di bloccaggio con possibilità di regolazione dell'altezza di presa mediante gli appoggi.

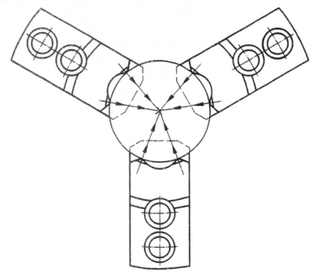

Fig.2
Esempio di assoluta sicurezza di presa grazie al serraggio in sei punti.

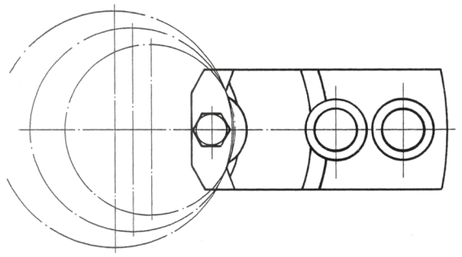

Fig.3
Esempio di bloccaggio di una griffa su vari diametri.

GRIFFE TEMPRATE PER PEZZI GREZZI

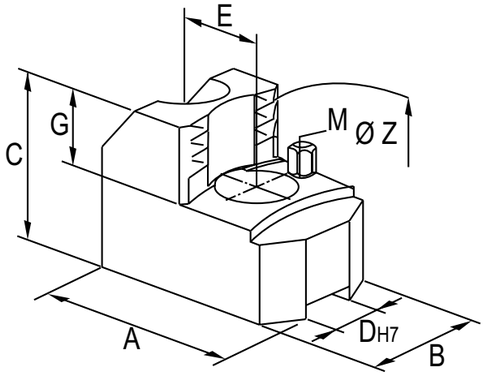

APPOGGI PAG. 25

KITAGAWA Ø165-6" B / BB / BR

ART.	Campo di bloccaggio Ø Z	A	B	C	DH7	E	Ø F	P	G	M	Peso Kg SR. 3PZ
3040	30-50	76	30	40	12	20	11-18	1,5 x 60°	25	M6	1,30
3041	50-70	68	30	40							1,30
3042	70-90	63	35	50							1,40
3043	90-110	58	40	50							1,60
3044	110-130	63	40	50							1,60

KITAGAWA Ø210-8" B / BB / BR

ART.	Campo di bloccaggio Ø Z	A	B	C	DH7	E	Ø F	P	G	M	Peso Kg SR. 3 PZ
3051	30-60	91	35	49	14	25	13-19	1,5 x 60°	25	M6	2,30
3052	60-90	80	35	49							1,90
3053	90-120	68	40	58							2,20
3054	120-150	65	40	58							2,00
3055	150-210	89	45	59							2,80

KITAGAWA Ø254-10" B / BB / BR

ART.	Campo di bloccaggio Ø Z	A	B	C	DH7	E	Ø F	P	G	M	Peso Kg SR. 3 PZ
3060	40-80	105	40	49	16	30	13-19	1,5 x 60°	25	M8	3,10
3061	80-120	90	40	49							2,30
3062	120-160	80	45	58							2,65
3063	160-200	80	50	58							3,10
3064	200-280	108	60	65					30	M10	5,40

GRIFFE TEMPRATE PER PEZZI GREZZI

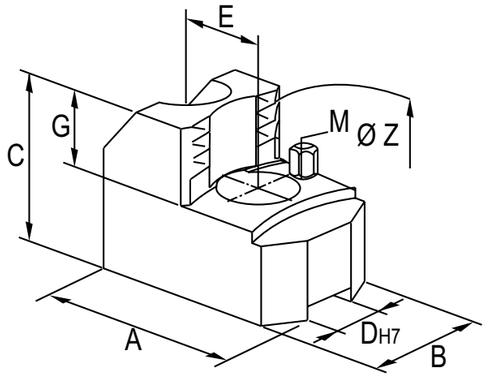

APPOGGI PAG. 25

KITAGAWA Ø304-12" B / BB / BR

ART.	Campo di bloccaggio Ø Z	A	B	C	DH7	E	Ø F	P	G	M	Peso Kg SR. 3 PZ
3070	50-100	120	50	49	18	30	15-23	1,5 x 60°	25	M8	4,60
3071	100-150	102	50	49							3,60
3072	150-200	90	60	65					30	M10	4,80
3073	200-300	115	60	65							5,40
3074	50-100	117	50	49	21		17-25		25	M8	4,60
3075	100-150	102	50	49						M10	3,50
3076	150-200	90	60	65					30		4,70
3077	200-300	115	60	65							5,30

KITAGAWA Ø381-15" B15

ART.	Campo di bloccaggio Ø Z	A	B	C	DH7	E	Ø F	P	G	M	Peso Kg SR. 3 PZ
3045	100-150	148	60	68	22	43	21-31	1,5 x 60°	45	M8	8,00
3046	150-200	125	60	68						M10	6,50
3047	200-275	108	65	90							8,80
3048	275-350	123	70	90							9,80
3049	350-425	158	80	95							15,20
3050	425-540	240	90	95							27,00

KITAGAWA Ø454-18" B18

ART.	Campo di bloccaggio Ø Z	A	B	C	DH7	E	Ø F	P	G	M	Peso Kg SR. 3 PZ
3056	150-250	128	60	68	22	43	21-31	1,5x60°	45	M10	6,50
3057	250-350	120	70	90							9,70
3058	350-450	160	80	90							14,20
3059	450-550	210	90	90							21,50
3008	550-650	290	90	95							30,50

GRIFFE TEMPRATE PER PEZZI GREZZI

APPOGGI PAG. 25

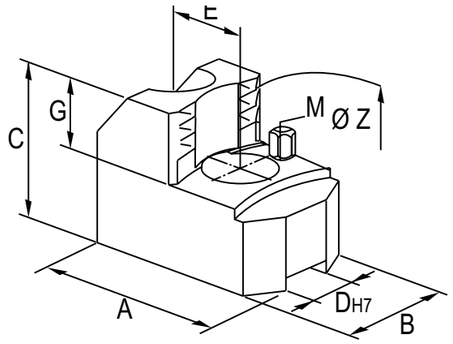

KITAGAWA Ø454 BB-218 passaggio barra Ø166

ART.	Campo di bloccaggio Ø Z	A	B	C	DH7	E	Ø F	P	G	M	Peso Kg SR. 3 PZ
3056 BB218	150-225	150	60	68	25,5	43	21-31	1,5X60	45	M10	8,70
3057 BB218	225-300	120	70	90							10,60
3058 BB218	300-375	118	70	90							10,30
3059 BB218	375-450	160	80	90							15,30
3008 BB218	450-525	205	90	93							21,90

KITAGAWA Ø530-21" B-21

ART.	Campo di bloccaggio Ø Z	A	B	C	DH7	E	Ø F	P	G	M	Peso Kg SR. 3 PZ
3065	250-380	130	70	100	25	60	21-31	3 x 60°	50	M10	29,90
3066	380-510	160	80	100							14,60
3067	510-640	235	90	115					60		29,50
3068	640-760	310	100	115							43,00

KITAGAWA Ø530 BB-21 passaggio barra 166

ART.	Campo di bloccaggio Ø Z	A	B	C	DH7	E	Ø F	P	G	M	Peso Kg SR. 3 PZ
3065 BB221	230-350	135	70	100	25,5	43	21-31	1,5 x 60°	45	M10	12,30
3066 BB221	350-470	142	80	100							16,00
3067 BB221	470-590	217	90	115							29,20
3068 BB221	590-710	280	90	120							38,60

KITAGAWA Ø610-24" B/BB/BR

ART.	Campo di bloccaggio Ø Z	A	B	C	DH7	E	Ø F	P	G	M	Peso Kg SR. 3 PZ
3101	300-460	130	80	95	25	60	21-31	3 x 60°	50	M10	13,90
3102	460-620	200	90	110					60		24,30
3103	620-780	290	100	115							39,70
3104	750-900	365	100	120							52,00

GRIFFE TEMPRATE PER PEZZI GREZZI

Samchully MH con grande passaggio barra

APPOGGI PAG. 25

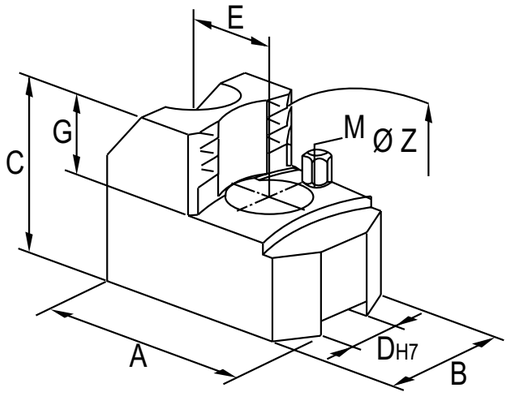

SAMCHULLY Ø450 MH-218

ART.	Campo di bloccaggio Ø Z	A	B	C	DH7	E	Ø F	P	G	M	Peso Kg per serie 3pz
3056 S218	150-225	15	60	68	22	50	21-31	1,5X60	45	M10	8,70
3057 S218	225-300	120	70	90	22	50	21-31	1,5X60	45	M10	10,90
3058 S218	300-375	113	70	90	22	50	21-31	1,5X60	45	M10	10,40
3059 S218	375-450	158	80	90	22	50	21-31	1,5X60	45	M10	15,40
3008 S218	450-525	203	90	93	22	50	21-31	1,5X60	45	M10	22,00

SAMCHULLY Ø530 MH-221

ART.	Campo di bloccaggio Ø Z	A	B	C	DH7	E	Ø F	P	G	M	Peso Kg per serie 3pz
3065 S221	250-350	135	70	100	25	60	21-31	3X60°	50	M10	15,50
3066 S221	350-450	140	80	100	25	60	21-31	3X60°	50	M10	15,20
3067 S221	450-550	200	90	115	25	60	21-31	3X60°	60	M10	27,30
3068 S221	550-650	250	90	115	25	60	21-31	3X60°	60	M10	32,50

SAMCHULLY Ø610 MH-224

ART.	Campo di bloccaggio Ø Z	A	B	C	DH7	E	Ø F	P	G	M	Peso Kg per serie 3pz
3101 S224	250-390	150	78	95	25	60	21-31	3X60°	50	M10	15,30
3102 S224	390-530	145	90	110	25	60	21-31	3X60°	60	M10	19,10
3103 S224	530-670	220	100	115	25	60	21-31	3X60°	60	M10	31,80
3104 S224	670-810	305	100	115	25	60	21-31	3X60°	60	M10	41,50

GRIFFE TEMPRATE PER PEZZI GREZZI DI PICCOLI DIAMETRI

FIG.1

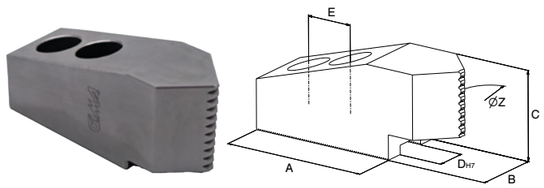

FIG.2

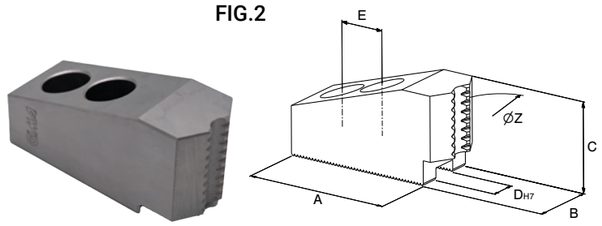

KITAGAWA Ø165-6" BB-BR

ART.	Denti	Campo di bloccaggio Ø Z	A	B	C	DH7	E	Ø F	Peso Kg SR. 3PZ
3095	FIG.1	4-15	79	30	40	12	20	11-18	1,50
3090	FIG.2	15-30	75	30	40	12	20		2,40

KITAGAWA Ø210-8" BB-BR

ART.	Denti	Campo di bloccaggio Ø Z	A	B	C	DH7	E	Ø F	Peso Kg SR. 3PZ
3096	FIG.1	4-15	94	35	46	14	25	13-19	2,40
3091	FIG.2	15-35	90	35	49	14	25		2,50
4051	FIG.2	35-65	81	35	49	14	25		2,00

KITAGAWA Ø254-10" BB-BR

ART.	Denti	Campo di bloccaggio Ø Z	A	B	C	DH7	E	Ø F	Peso Kg SR. 3PZ
3097	FIG.1	4-20	111	40	50	16	30	13-19	3,90
3092	FIG.2	20-45	105	40	50	16	30		3,50
4060	FIG.2	40-80	94	40	49	16	30		3,00

KITAGAWA Ø304-12" BB-BR

ART.	Denti	Campo di bloccaggio Ø Z	A	B	C	DH7	E	Ø F	Peso Kg SR. 3PZ
3098	FIG.1	5-30	124	45	59	18	30	15-23	5,20
3093	FIG.2	30-50	112	45	57	18	30		4,70
3099	FIG.1	5-30	128	45	59	21	30	17-25	4,20
3094	FIG.2	30-50	118	45	57	21	30		4,50
4074	FIG.2	50-100	108	50	60	21	30		4,80

TASSELLI DOPPI

Tipo 1

Tipo 1

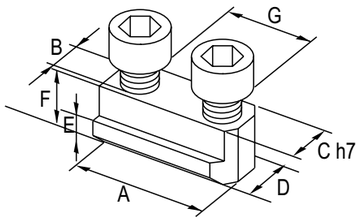

Tipo 2

Tipo 2

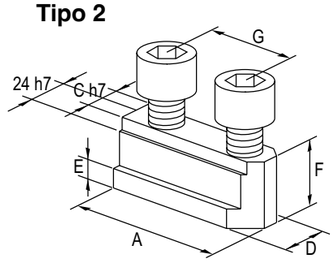

ART.	Ø Autocentrante	Tipo	A	B	Ch7	D	E	F	G	Peso Kg CAD. PZ
3100	110-135	1	26	M8	10	15	5,5	15	14	0,030
2122	165		36	M10	12	17,5	7,5	18,5	20	0,050
2122-H	165		36	M10	12	17,5	7,5	22,5	20	0,060
2123	210		46,5	M12	14	20,5	8,5	20,5	25	0,080
2123-H	210		48	M12	14	20,5	9,5	25,5	25	0,010
2124	254		51	M12	16	22,5	8,5	21,5	30	0,120
2124-H	254		55	M12	16	22,5	9,5	25,5	30	0,140
2125	304		55,5	M14	18	26,5	13,5	33,5	30	0,220
2654	304		55,5	M16	21	29,5	11,5	27,75	30	0,200
2654/BB212	304		58	M16	21	29,5	11,5	22,5	30	0,15
2655	381-454	2	80	M20	22	33,5	16,5	45,5	43	0,520
2655-A	530-610	1	90	M20	25	37,5	19	45	50	0,570
2655-B	530-610		100	M20	25	37,5	19	45	60	0,570
2655-C	381-454		80	M20	25,5	35	19	39,25	43	0,560

Attenzione! Le viti vengono vendute a parte

Pneumatico-idraulico

▶ MORSETTI STANDARD

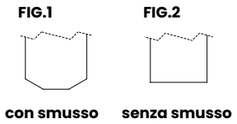

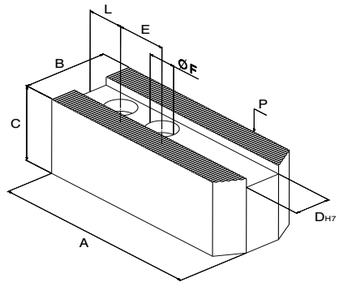

ART.	Smusso	Ø Autocentrante	A	B	C	DH7	E	F	L	P	Peso Kg CAD PZ
2637	FIG.1	110-135	55	25	30	10	14	9-15	10	1,5 x 60°	0,20
2546	FIG.1	110-135	55	25	25	11	16	9-15	10		0,20
2583	FIG.1	165	72	30	30	12	20	11-18	20		0,35
2584	FIG.1	210	95	35	35	14	25	13-19	24		0,65
2549	FIG.1	210	95	40	40	16	25	13-19	24		1,00
2586	FIG.1	254	110	40	40	16	30	13-19	30		1,10
2551	FIG.1	254	110	45	45	18	30	15-23	30		1,40
2587	FIG.2	304	130	50	50	18	30	15-23	39		2,10
2619	FIG.2	304	130	50	50	21	35	17-25	39		2,10
2544	FIG.2	381	160	70	70	26	50	21-31	37	3 x 60°	5,20

▶ MORSETTI ALTI

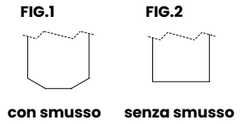

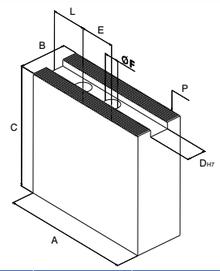

ART.	Smusso	Ø Autocentrante	A	B	C	DH7	E	F	L	P	Peso Kg CAD PZ
2640	FIG.1	110-135	55	25	50	10	14	9-15	10	1,5 x 60°	0,40
2621	FIG.1	110-135	55	25	50	11	16	9-15	10		0,40
2642	FIG.1	165	72	30	50	12	20	11-18	20		0,60
2643-C60	FIG.1	210	95	35	60	14	25	13-19	24		1,00
2644	FIG.2	210	95	35	80	14	25	13-19	24		1,70
2625	FIG.2	210	95	40	60	16	25	13-19	24		1,40
2626	FIG.2	210	95	40	80	16	25	13-19	30		2,00
2645	FIG.2	254	110	40	60	16	30	13-19	30		1,70
2646	FIG.2	254	110	40	80	16	30	13-19	30		2,30
2647	FIG.2	254	110	40	100	16	30	13-19	30		2,80
2630	FIG.2	254	110	40	60	18	30	15-23	30		1,70
2631	FIG.2	254	110	40	80	18	30	15-23	30		2,00
2648	FIG.2	304	130	50	80	18	30	15-23	39		3,30
2649	FIG.2	304	130	50	100	18	30	15-23	39		4,20
2649 - C120	FIG.2	304	130	50	100	18	30	15-23	39		5,10
2649 -C140	FIG.2	304	130	50	100	18	30	15-23	39		6,00
2650	FIG.2	304	130	50	80	21	35	17-25	39		3,30
2651	FIG.2	304	130	50	100	21	35	17-25	39		4,10
2651 - C120	FIG.2	304	130	50	100	21	35	17-25	39		5,00
2651 - C140	FIG.2	304	130	50	100	21	35	17-25	39		5,90

▶ MORSETTI TEMPRATI REVERSIBILI HOWA - KITAGAWA

FIG.1

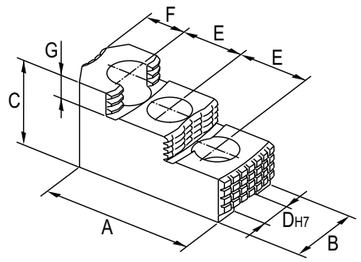

FIG.2

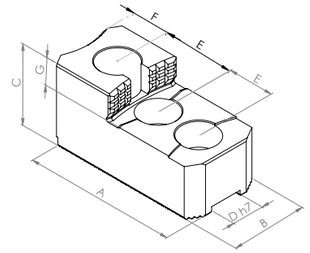

ART.	Gradino	Ø Autocentrante	A	B	C	DH7	E	F	P	G	Peso Kg serie 3 pz
HB04N1-G	FIG.2	110-135	53	23	27,5	10	14	9-15	1,5 x 60°	10	0,40
HB06A1-G	FIG.2	165	66,6	31	36	12	20	11-18		12	0,90
HB08A1-G	FIG.1	210	86	35	51	14	25	13-19		12	1,90
HB10A1-G	FIG.1	254	99,5	40	54	16	30	13-19		13	2,80
HB12B1-G	FIG.2	304	97,5	50	55	18	30	15-23		17	3,75
HB12N1-G	FIG.2	304	103	50	52	21	30	17-25		17	3,65
HB15A1-G	FIG.2	381-454	143	62	86	22	43	21-31		20	9,60
HB15N1-G	FIG.2	381-454	149	62	86	25,5	43	21-31		20	9,80
HB18B2-G	FIG.2	530-610	159,5	90	90	25	50	21-31	3 x 60°	40	14,50

Kitagawa JN..T Leave MCA NBK

Autocentranti manuali

ART.	Smusso	Ø Aut.	A	B	C	DH7	Gh7	E	Ø F	L	Peso Kg. CAD. PZ.
2077	FIG.2	165 - 6"	74	30	45	7,95	12,7	38	9-15	30,5	0,60
2077L	FIG.1		84								0,70
2721	FIG.2	190 - 7"/8"	87	30	45	7,95	12,7	44,5	11-18	37	0,70
2721L	FIG.1		97								0,80
2079	FIG.2	232 - 270 9"-10"	103	35	50	12,7	19,05	54	13-19	42	1,10
2079L	FIG.1		115								1,20
2080	FIG.2	310 - 12"	120	40	60	12,7	19,05	63,5	13-19	59	1,90
2080L	FIG.1		135								2,10

PINTO MANUALE

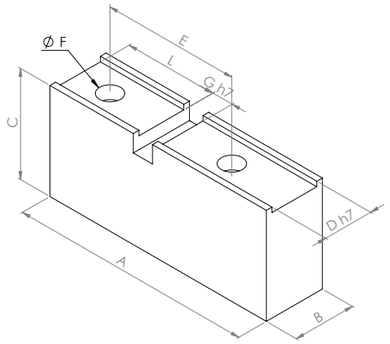

ART.	Ø Aut.	A	B	C	DH7	E	Ø F	GH7	L	Peso Kg. CAD. PZ.
2011	105	50	20	20	14	25	7-11	9	16,5	0,10
2012	130	60	20	25	16	36	7-11	9	21,5	0,30
2013	160	70	25	30	18	40	7-11	9	25,5	0,35
2014	180-200	95	30	40	20	53	9-15	10	34,5	0,70
2015	230-250	110	30	40	22	62	9-15	11	42	0,85
2016	270	120	35	50	25	68	11-18	12	45	1,35
2017	310	135	35	60	28	76	13-19	12	52	1,85
2018	350-380	160	40	60	30	92	13-19	12	58	2,60
2019	430	190	50	70	36	120	13-19	12	79	4,70
2020	510	220	60	90	40	120	13-19	12	83	9,60
2021	600	220	60	90	46	130	13-19	12	94	9,50

MORSETTI ALTI

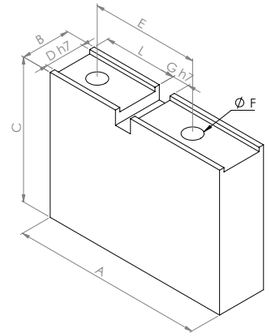

ART.	Ø Aut.	A	B	C	DH7	E	Ø F	GH7	L	Peso Kg. CAD. PZ
2014 C50	180-200	95	30	50	20	53	9-15	10	34,5	0,90
2014 C60	180-200	95	30	60	20	53	9-15	10	34,5	1,10
2014 C80	180-200	95	30	80	20	53	9-15	10	34,5	1,70
2015 C50	230-250	110	30	50	22	62	9-15	11	42	1,00
2015 C60	230-250	110	30	60	22	62	9-15	11	42	1,30
2015 C80	230-250	110	30	80	22	62	9-15	11	42	1,70
2015 C100	230-250	110	30	100	22	62	9-15	11	42	2,20
2017 C80	310	135	35	80	28	76	13-19	12	52	2,50
2017 C100	310	135	35	100	28	76	13-19	12	52	3,50
2017 C120	310	135	35	120	28	76	13-19	12	52	3,80

PINTO IDRAULICO/PNEUMATICO PASSO 1/16"x 90°

FIG.1

con smusso

FIG.2

senza smusso

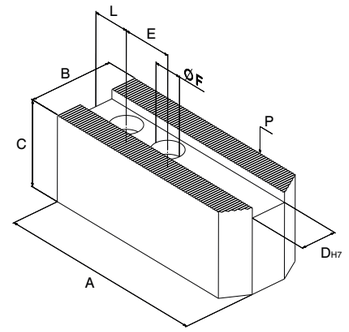

ART.	Smusso	Ø Aut.	A	B	C	DH7	E	Ø F	L	P	Peso Kg. CAD. PZ
2575	FIG.2	125	60	30	30	12	13	9-15	15	1/16”x90°	0,25
2002	FIG.1	160	70	35	35	14	16,5	11-18	16		0,50
2577	FIG.1	200-210-220	90	40	50	17	22	13-19	20		1,10
2578	FIG.1	250	110	50	50	21	28	17-25	22		1,60
2579	FIG.2	315	140	50	60	21	30	17-25	22		2,60
2008L-160	FIG.2	400	160	60	60	21	30	17-25	27		3,80
2581	FIG.2	500	170	70	70	28	38	21-31	27	3/32”x90°	5,80
2582	FIG.2	630	250	70	70	28	38	21-31	27		8,40

▶ FIAL (SOGIMUT) - WESSEL - PINTO DG.SG. - BISON - Manuale
Standard

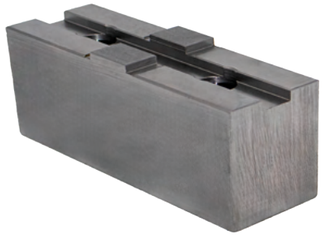

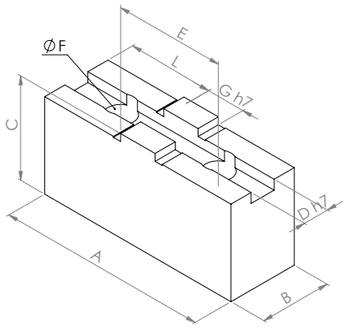

ART.	Ø Aut.	A	B	C	DH7	Gh7	E	Ø F	L	Peso Kg. CAD. PZ.
2720	160	74	30	45	7,95	12,7	38	11-18	30	0,50
2721	200	87	30	45			44,5	11-18	37	0,65
2722	250	103	35	50	12,7	19,03	54	14-20	42	1,00
2723	315	120	40	60			63,5	14-20	50	1,80
2724	400	137	40	60			76	17-25	59	1,90
2800	500-630	160	50	70			76	21-31	70	4,80

▶ FIAL (SOGIMUT) - WESSEL - PINTO DG.SG. - BISON - Manuale
Lunghi

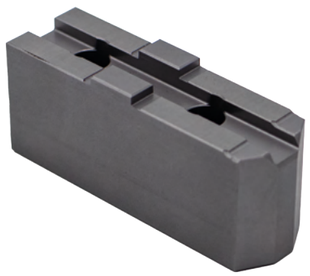

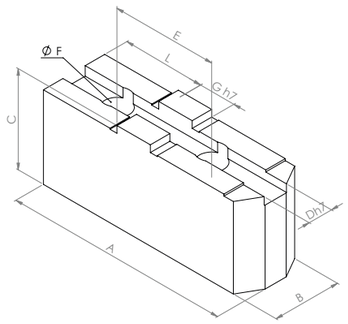

ART.	Ø Aut.	A	B	C	DH7	Gh7	E	Ø F	L	Peso Kg. CAD. PZ
2720L	160	87	30	45	7,95	12,7	38	11-18	30	0,70
2721L	200	97	30	45			44,5	11-18	37	0,80
2722L	250	115	35	50	12,7	19,03	54	14-20	42	1,20
2723L	315	135	40	60			63,5	14-20	50	2,00
2724L	400	155	40	60			76	17-25	59	2,20

▶ FIAL (SOGIMUT) - WESSEL - PINTO DG.SG. - BISON - Manuale
Alti

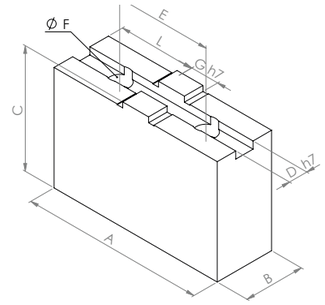

ART.	Ø Aut.	A	B	C	DH7	Gh7	E	Ø F	L	Peso Kg. CAD. PZ.
2720-C60	160	74	30	60	7,95	12,7	38	11-18	30	0,80
2720-C80	160	74	30	80			38	11-18	30	1,00
2720-C100	160	74	30	100			38	11-18	30	1,30
2721-C60	200	87	30	60			44,5	11-18	37	0,95
2721-C80	200	87	30	80			44,5	11-18	37	1,30
2721-C100	200	87	30	100			44,5	11-18	37	1,60
2722-C60	250	103	35	60	12,7	19,03	54	14-20	42	1,30
2722-C80	250	103	35	80			54	14-20	42	1,80
2722-C100	250	103	35	100			54	14-20	42	2,30
2723-C80	315	120	40	80			63,5	14-20	50	2,50
2723-C100	315	120	40	100			63,5	14-20	50	3,20
2724-C80	400	137	40	80			76	17-25	59	2,70
2724-C100	400	137	40	100			76	17-25	59	3,40
2800-C100	500-630	160	50	100			76	17-25	59	5,00
2800-C120	500-630	160	50	120			76	21-31	59	6,00

▶ FIAL - MANUALE PASSO 1/16” x 90°

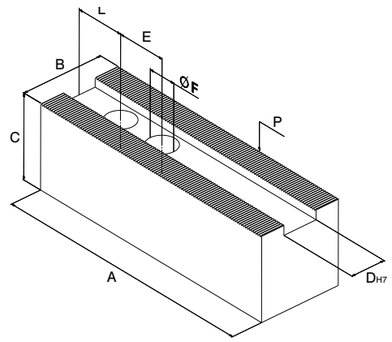

ART.	Ø Aut.	A	B	C	DH7	E	Ø F	P	Peso Kg. CAD. PZ
2536	160	73	20	35	8	19,05	7-11	1/16”x90°	0,30
2537	180-200	87,3	25	40	10	23,81	9-15		0,50
2538	230	103,2	25	40	10	28,57	9-15		0,60
2539	250-270	117,5	30	50	12	33,34	11-18		1,10
2540	310-350	136,5	30	60	14	36,5	13-19		1,60

▶ MANUALE - Standard

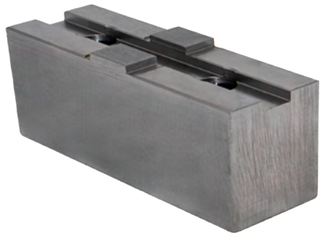

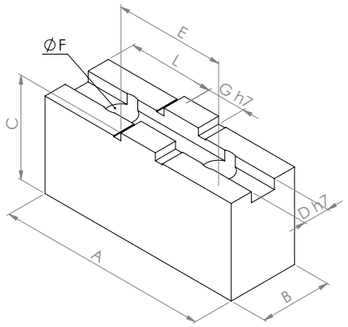

ART.	Ø Autocentrante	A	B	C	DH7	Gh7	E	Ø F	L	Peso Kg. CAD. PZ
2075	100	53	20	30	7,95	9,5	24	7-11	21	0,20
2076	125	62	25	35	7,95	12,7	32	9-15	25	0,30
2077	160	74	30	45	7,95	12,7	38	9-15	30	0,55
2078	200	87	30	45	7,95	12,7	44,5	9-15	37	0,70
2079	250	103	35	50	12,7	19,05	54	13-19	42	1,10
2080	315	120	40	60	12,7	19,05	63,5	13-19	59	1,90
2081	350-400	137	40	60	12,7	19,05	76	13-19	64	2,10

▶ MANUALE - Lunghi

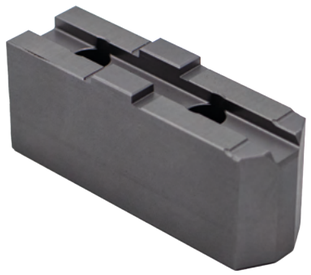

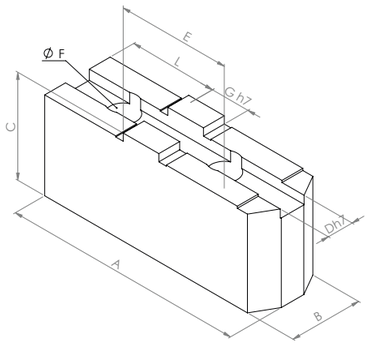

ART.	Ø Autocentrante	A	B	C	DH7	Gh7	E	Ø F	L	Peso Kg. CAD. PZ
2077-L	160	84	30	45	7,95	12,7	38	9	30	0,60
2078-L	200	97	30	45	7,95	12,7	44,5	9	37	0,80
2079-L	250	115	35	50	12,7	19,05	54	13	42	1,30
2080-L	315	135	40	60	12,7	19,05	63,5	13	59	2,10

▶ PNEUMATICO IDRAULICO PASSO 1/16” x 90°

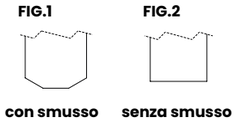

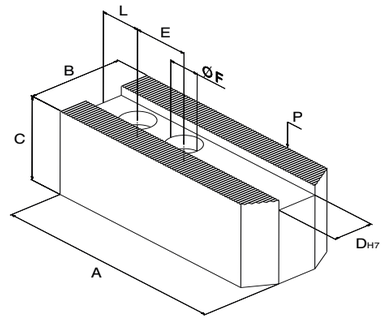

ART.	Smusso	Ø Autocentrante	A	B	C	DH7	E	Ø F	P	Peso Kg. CAD. PZ
2601	FIG.2	110	53	25	30	10	13	7	1/16” x 90°	0,60
2001	FIG.1	130-140	60	30	30	12	16	9		0,30
2082	FIG.2	160-170	70	35	40	12	15	8,5		0,65
2083	FIG.2	200	90	40	50	17	19	13		1,10
2578	FIG.1	250	110	50	50	21	28	17		1,60
2007	FIG.1	315	125	50	50	21	30	17		1,90
2074	FIG.2	400-500	155	60	80	25,5	35	21	3/32” x 90°	4,80

▶ PNEUMATICO IDRAULICO PASSO 1,5” x 60°

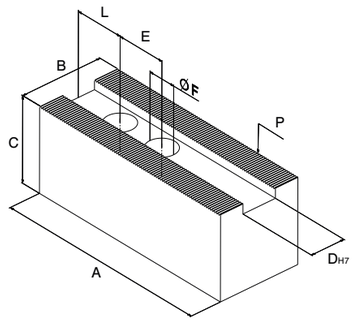

ART.	Ø Autocentrante	A	B	C	DH7	E	Ø F	P	Peso Kg. CAD. PZ
2604	105	53	20	30	10	15	9	1,5 x 60°	0,20
2605	130	53	25	30	11	15	9		0,25
2606	160	67	30	45	11	20	9		0,50
2607	215	90	40	50	14	26	11		1,20
2608	250	90	50	60	20	26	13		1,80
2609	280	90	50	60	20	26	13		1,80
2610	315	120	50	80	21	28	15		3,00
2611	350	120	50	80	21	28	17		3,00

FORKARDT
Pneumatico idraulico

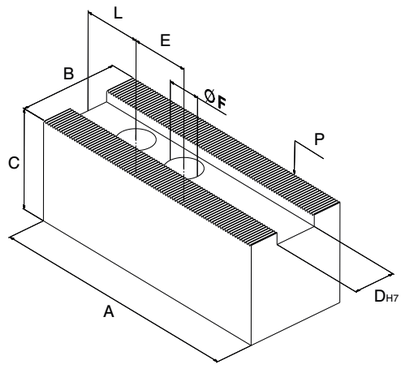

FORKARDT - pneumatico idraulico

ART.	Ø Aut.	A	B	C	DH7	E	Ø F	L	P	Peso Kg. CAD. PZ.
2069	160	70	40	60	17	22	13-19	20	1/16” x 90°	1,00
2070	200	90	40	60	17	22	13-19	20		1,40
2071	250-315	120	50	80	21	30	17-25	30		3,10
2074	400-500	155	60	80	25,5	35	21-31	30	3/32” x 90°	4,80

GFB - manual chuck

ART.	Ø Aut.	A	B	C	DH7	E	Ø F	L	P	Peso Kg. CAD. PZ.
2041	105	50	15	25	5,3	12	5-8,5	11	2,5 x 60°	0,10
2042	130	60	20	25	6,2	15	6-10	15		0,20
2043	160	80	20	30	7,5	18	7-11	25		0,30
2044-2045	190-200	95	25	40	10	25	9-15	25		0,60
2046	230-250	110	25	40	10	25	9-15	25		0,70
2047	270	120	30	50	11	30	11-18	25		1,20
2048	310	140	30	50	12	30	11-18	26		1,40

BERG - pneumatico idraulico

ART.	Ø Aut.	A	B	C	DH7	E	Ø F	L	P	Peso Kg. CAD. PZ.
2086	140-160	70	30	40	10	19	11-18	15	1/16” x 90°	0,45
2087	175-200	85	30	50	12	21	13-19	18		0,60
2088	200	90	30	60	12	21	13-19	15		1,00
2089	250	110	40	60	16	29	17-25	18		1,60
2071	315-360	120	50	80	21	28	17-25	22		3,10
2091	400-500	140	60	90	25,5	36	21-31	26	3/32” x 90°	3,80
2092	630	180	60	60	25,5	36	21-31	30		4,90

BERG
Tasselli per mandrini tipo “KH”

Tirante TS

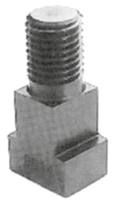

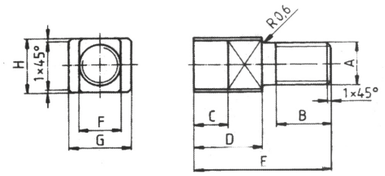

ART.	Tipo	Ø Mandrino	A	B	C	D	E	Fg6	G	H	Peso Kg. CAD. PZ
2801	TS 10	140-160	M 10	12	10	21,2	36	10	16	13	0,025
2802	TS 12	175-200	M 12	14	9	23,2	40,5	12	18	14	0,045
2803	TS 16	250-315	M 16	18	12	27,2	50	16	24	18	0,100
2804	TS 20	400-500-630	M 20	23	16	33,2	62	20	30	25	0,125

Dado TM

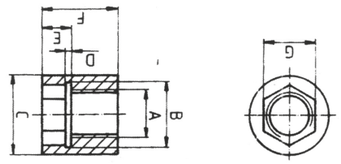

ART.	Tipo	Ø Mandrino	A	B	C	D	E	F	GE	Peso Kg. CAD. PZ
2805	TM 10	140-160	M 10	12	16	2	7	16	SW 10	0,010
2806	TM 12	175-200	M 12	14	17,8	2	8	19	SW 12	0,025
2807	TM 16	250-315	M 16	20	24,5	2	10	25	SW 17	0,035
2808	TM 20	400-500-630	M 20	26	32	2,5	12,5	32	SW 22	0,053

Manuale

TRIBLOK MANUALE - Nuovo

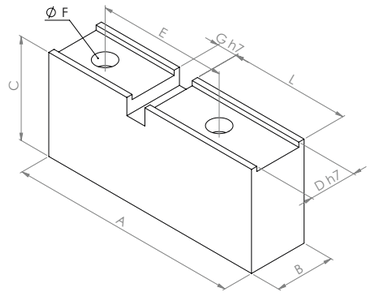

ART.	Ø Autocentrante	A	B	C	DH7	GH7	E	Ø F	Peso Kg. CAD. PZ
2552/N	85	50	20	30	12	6	20	7-11	0,20
2553/N	100	50	20	30	12	6	20	7-11	0,20
2554/N	125	70	25	40	16	6	20	9-15	0,35
2555/N	160	70	25	40	16	6	20	9-15	0,35
2556	175-200	90	30	40	19	8	26	9-15	0,70
2556/N	200-225	90	30	40	20	10	26	9-15	0,70
2557	225-250	110	35	50	22	10	32	11-18	1,30
2558/N	280	130	40	60	25	12	32	13-19	2,10
2558	315	130	40	60	27	12	38	13-19	2,10
2559/N	350-400	160	50	70	32	16	48	17-25	3,70
2560/N	450	200	50	80	38	19	60	17-25	5,40

TRIBLOK MANUALE

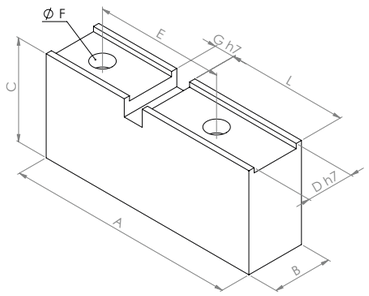

ART.	Ø Autocentrante	A	B	C	DH7	GH7	E	Ø F	Peso Kg. CAD. PZ
2552	80-85	42	20	25	12	6	20	7-11	0,20
2553	100	50	20	30	12	6	20	7-11	0,20
2554	125-130	65	25	35	15	6	20	7-11	0,35
2555	160	70	25	35	16	6	20	9-15	0,35
2556	175-200	90	30	40	19	8	26	9-15	0,70
2557	225-250	110	35	50	22	10	32	11-18	1,30
2558	315	130	40	60	27	12	38	13-19	2,10
2559	400	160	50	70	32	16	48	17-25	3,70
2560	450	200	50	80	38	16	60	17-25	5,40

Morsetti Hainbuch

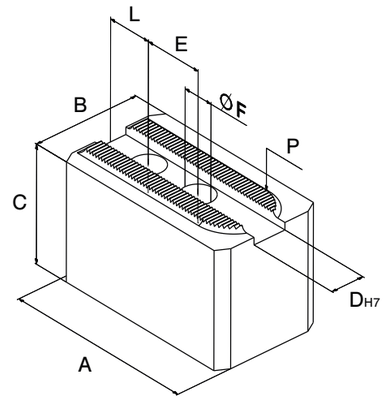

ART.	A	B	C	D	E	Ø F	L	P	Peso Kg CAD. PZ
5001	66	45	40	14	25	13-19	19	1,5x60°	0,7
5002	66	45	50	14	25	13-19	19		0,9
5003	80	45	50	14	25	13-19	19		1,15
5004	95	45	50	14	25	13-19	19		1,4
5005	110	40	40	16	30	13-19	25		1,1

CUSPIDI TEMPRATI PER GRIFFE

▶ UGE 10 - ARTICOLO 3585

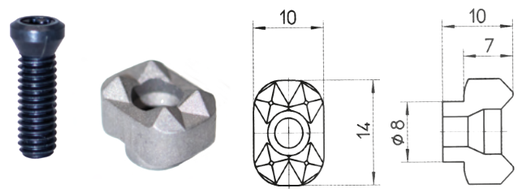

Esempio d'impiego

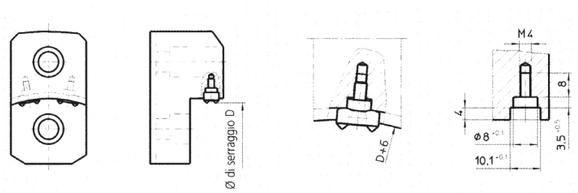

▶ UGE 20 - ARTICOLO 3587

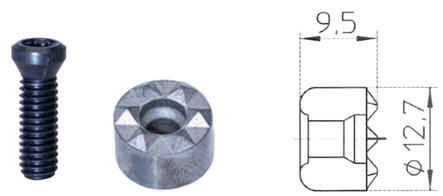

Esempio d'impiego

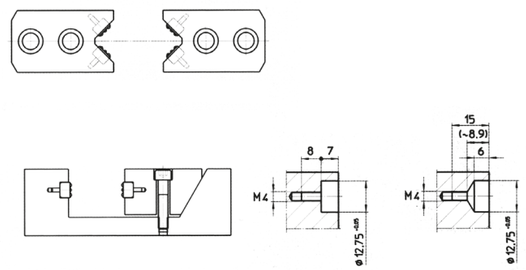

▶ UGE 20 - ARTICOLO 3586

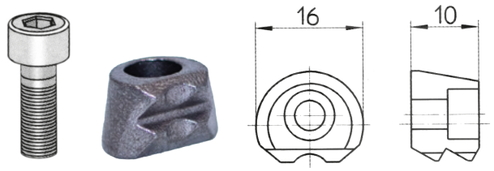

Esempio d'impiego

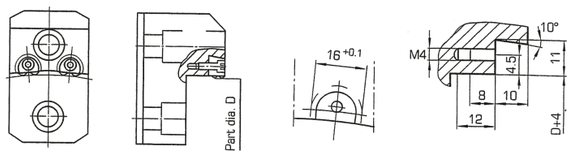

▶ UGE 40

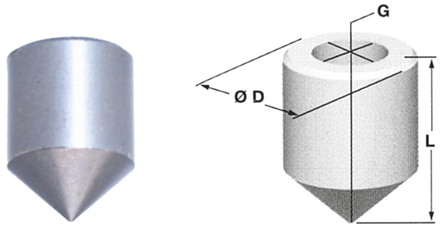

ART.	Ø D	L	G	Peso Kg. CAD. PZ
3531	6	10	M 3	0,016
3532	8	12	M 4	0,038
3533	10	14	M 5	0,036
3534	12	16	M 6	0,036
3535	12,7	16	M 6	0,075

▶ ARTICOLO 3588

Fresa necessaria per creare sede per inserimento **UGE 20**

Disegno tecnico

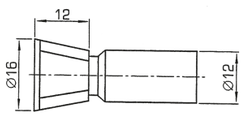

▶ UGE 50

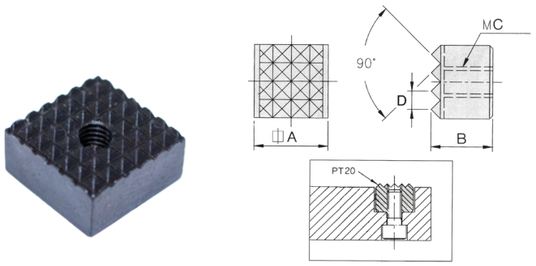

ART.	Ø A	B	C	D	Peso Kg. CAD. PZ
PT20-1010	10	10	M5	2,3	0,008
PT20-1210	12	10	M6	3	0,010
PT20-2010	20	10	M6	3	0,030
PT20-2510	25	10	M6	3	0,043

ANELLI PER LA TORNITURA DELLE GRIFFE

ARTICOLO 2000 - Peso 25 Kg

CARATTERISTICHE

COMPLETA — Serie completa di 67 anelli cementati e temperati crescenti di 2mm da Ø14 a Ø146

PRECISA — Assoluta precisione nella tornitura delle griffe

PRATICA — Molto pratica per la scelta dell'anello

VELOCE — Riduzione dei tempi di avviamento

ECONOMICA — Minimo investimento facilmente ammortizzabile

ESEMPIO D'IMPIEGO

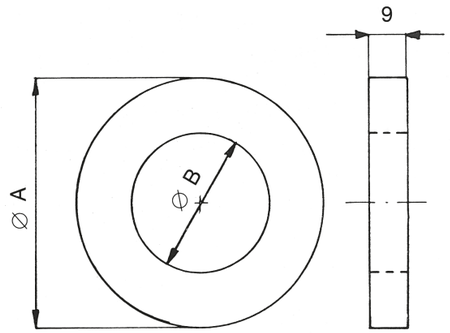

Ø A	Ø B	C
14-22	7	7
24-40	12	7
42-58	22	9
60-66	30	9
68-86	40	9
88-106	50	9
108-126	60	9
128-146	80	9

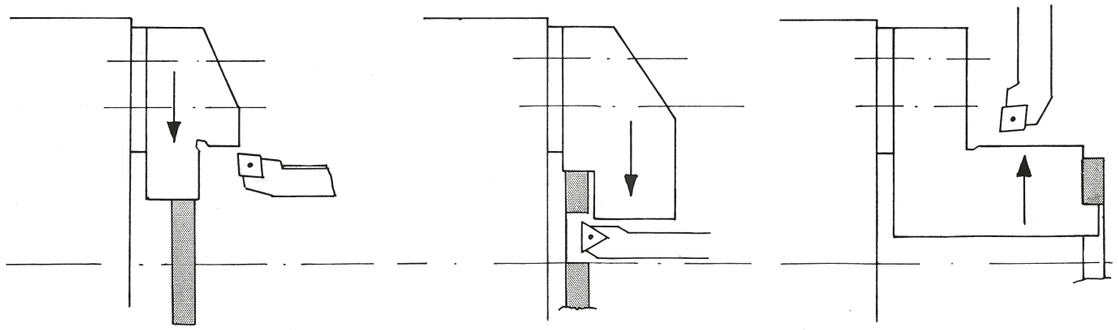

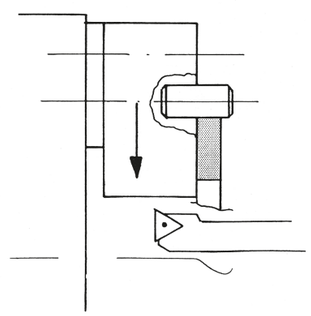

SPINA ATTA A POSIZIONARE GLI ANELLI PICCOLI SULL'AUTOCENTRANTE

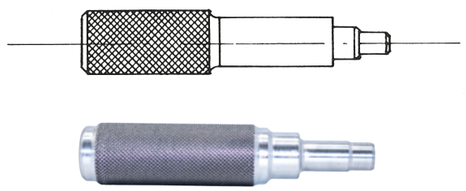

è compresa nella serie di anelli

ATTREZZO PER TORNITURA DELLE GRIFFE

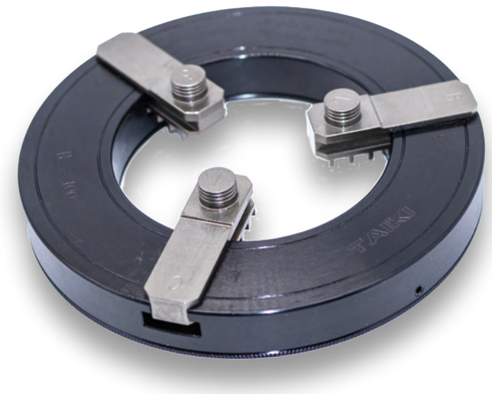

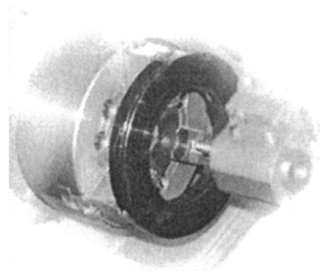

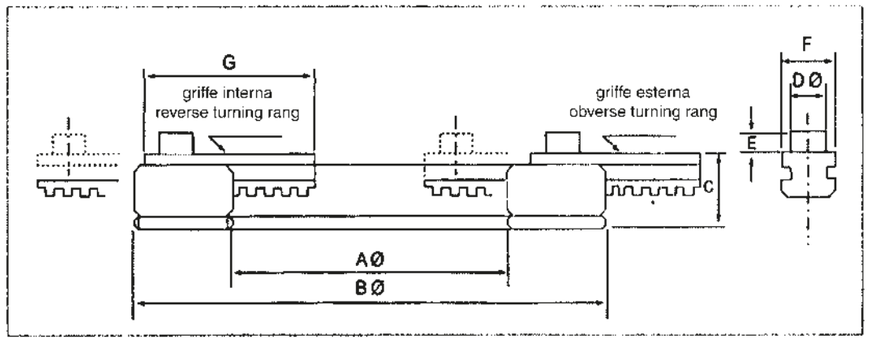

Model	A	B	C	D	E	F	G	corsa griffa	max. forza di chiusura in kgf	max. velocità rpm	peso kg	diametri autocentranti
TL-100	100	170	26	13	7	19	61	187,96	1500	800	2.7	125-160-200
TL-125	125	200	26	16.3	8	19	61	187,96	1500	700	3.5	160-200-250
TL-160	160	248	31	18.3	8	24	80	215,90	1750	600	5.6	200-250-315

POMPA E CARTUCCIA PER INGRASSARE LE GRIFFE

ARTICOLO	DESCRIZIONE	Peso Kg. CAD. PZ
3502	Grasso ad alto rendimento pasta 35 cartuccia da gr.400, adatte per ingrassatore a siringa	0,45

ARTICOLO	DESCRIZIONE	Peso Kg. CAD. PZ
3501	Ingrassatore a siringa con leva a mano per mandrini Kitagawa	1,20
RICAMBI		
3502-T	Tubo termoplastico	0,50
3502-U	Testina excellent per tubo ingrassatore	0,50
3502 - RIC	Ugello per autocentranti Kitagawa	0,1

*Indicare all'ordinazione il modello mandrino

RACCOMANDAZIONI PER LA MANUTENZIONE

Per un perfetto funzionamento di un mandrino autocentrante è essenziale una lubrificazione accurata di tutte le superfici di scorrimento così si evita la riduzione della forza di serraggio e di un'usura precoce, per la lubrificazione dei vostri autocentranti vi raccomandiamo l'utilizzo del nostro grasso ad alto rendimento "PASTA 35".

▶ STOPBAR

Lo **STOPBAR** è un accessorio indispensabile per mantenere costanti i riferimenti relativi a tutte le operazioni di **tornitura o fresatura** (quando di usa il divisore con autocentrante) nelle lavorazioni di pezzi di piccole e grandi serie, senza ulteriori misurazioni e con notevole risparmio di tempo.

ART.	(mm)	Campo di regolazione		(inches)
ART.	(mm)	Adjustment field		(inches)
4503	24÷33	from 15/16”	to	1 5/16”
3505	32÷41	from 1 1/4”	to	1 5/8”
3506	41÷52	from 1 5/8”	to	2 1/16”
3507	51÷62	from 2”	to	2 7/16”
3508	62÷82	from 2 7/16”	to	3 1/4”
3509	73÷93	from 2 7/8”	to	3 11/16”
4510	93÷120	from 3 11/16”	to	4 23/32”
4511	117÷146	from 4 5/8”	to	5 3/4”

COME FUNZIONA?

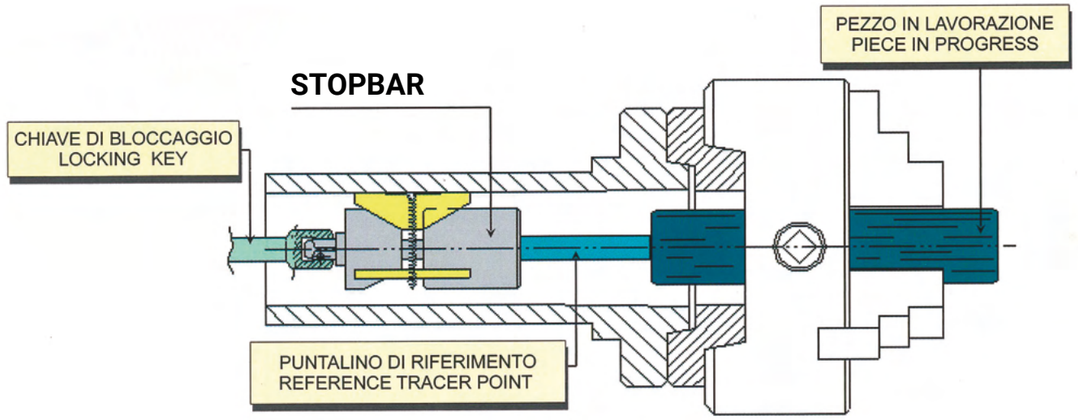

ISTRUZIONI D'USO

Per montare l’accessorio STOPBAR è necessario introdurlo nell’albero cavo del mandrino del tornio o del divisore, sistemarlo nella posizione desiderata e ruotare in senso orario con la chiave speciale in dotazione fino a bloccarlo saldamente all’albero stesso.

IN CASO DI ORDINAZIONE DI MORSETTI SPECIALI ABBIAMO REDATTO LA PRESENTE PAGINA CHE ANDRETE A COMPLETARE COMPILANDO LA SOTTOSTANTE TABELLA CON LE MISURE DI VOSTRA NECESSITÀ

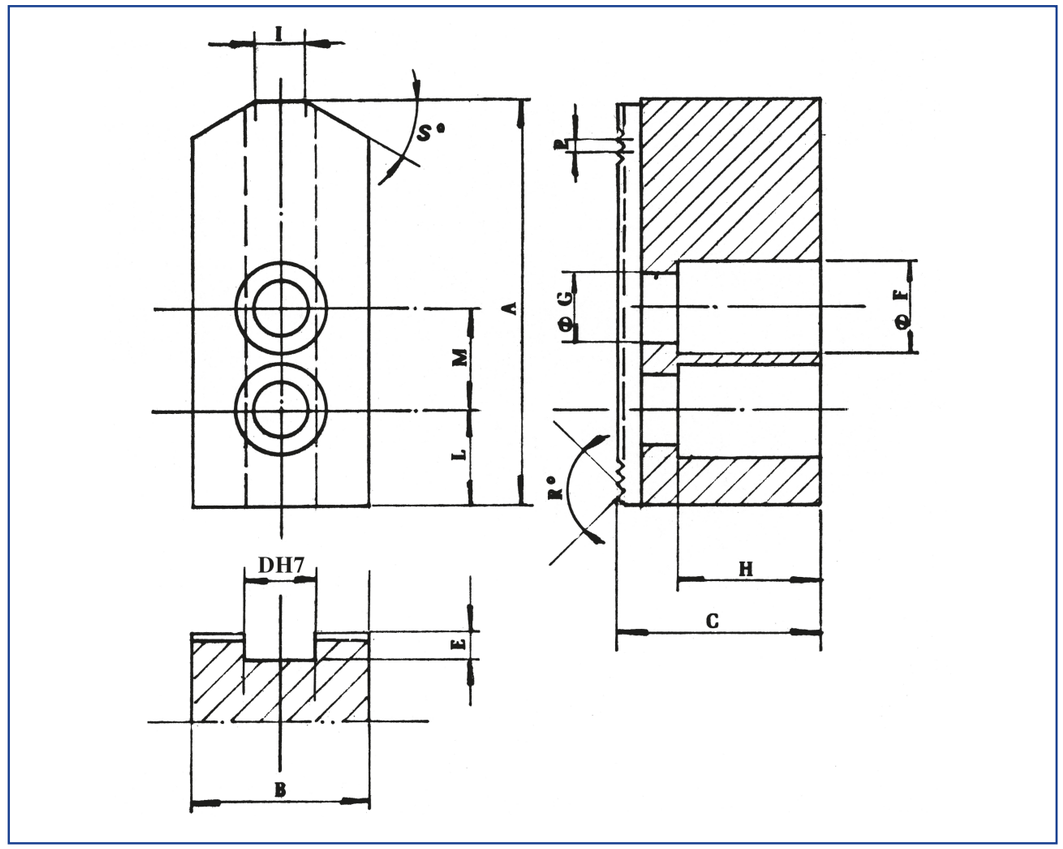

A	B	C	DH7	E	Ø F	Ø G	H	I	L	M	R°	S°	P

MATERIALE / MATERIAL	CLIENTE / CLIENT	QUANTITÀ / QUANTITY

IN CASO DI ORDINAZIONE DI MORSETTI SPECIALI ABBIAMO REDATTO LA PRESENTE PAGINA CHE ANDRETE A COMPLETARE COMPILANDO LA SOTTOSTANTE TABELLA CON LE MISURE DI VOSTRA NECESSITÀ

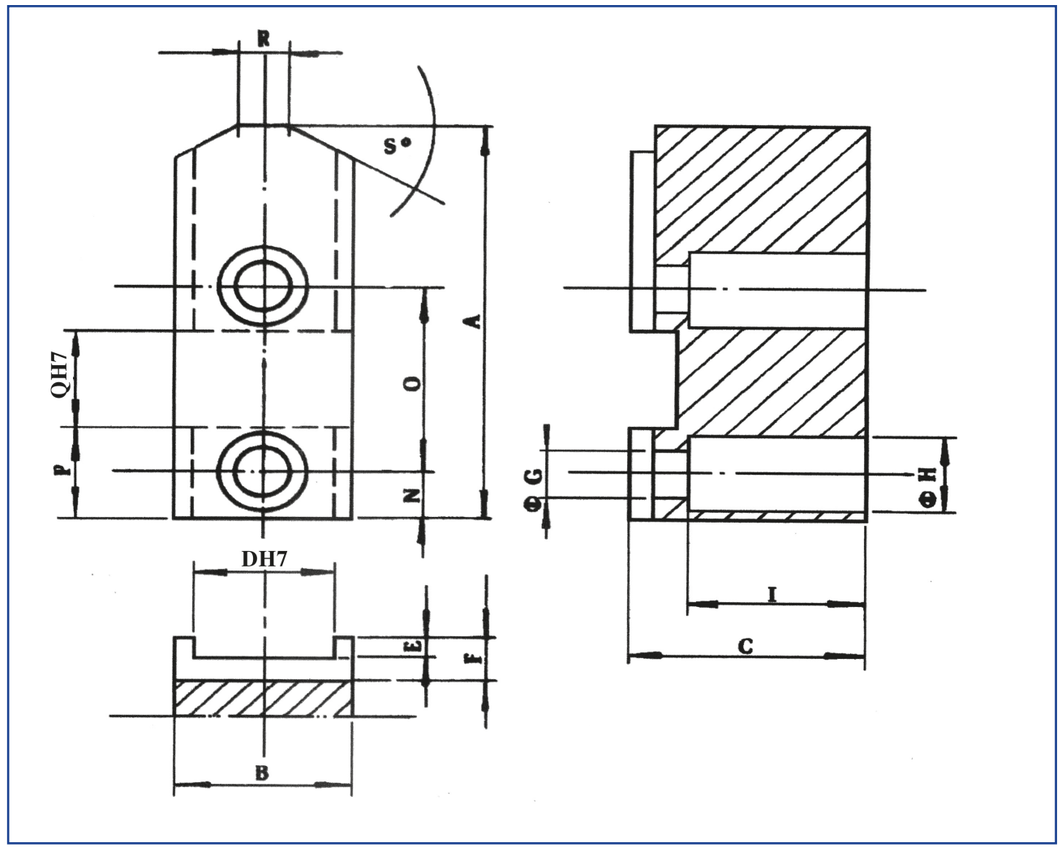

A	B	C	DH7	E	F	Ø G	Ø H	I	L	M	N	O	P	QH7	R	S°

MATERIALE / MATERIAL	CLIENTE / CLIENT	QUANTITÀ / QUANTITY

IN CASO DI ORDINAZIONE DI MORSETTI SPECIALI ABBIAMO REDATTO LA PRESENTE PAGINA CHE ANDRETE A COMPLETARE COMPILANDO LA SOTTOSTANTE TABELLA CON LE MISURE DI VOSTRA NECESSITÀ

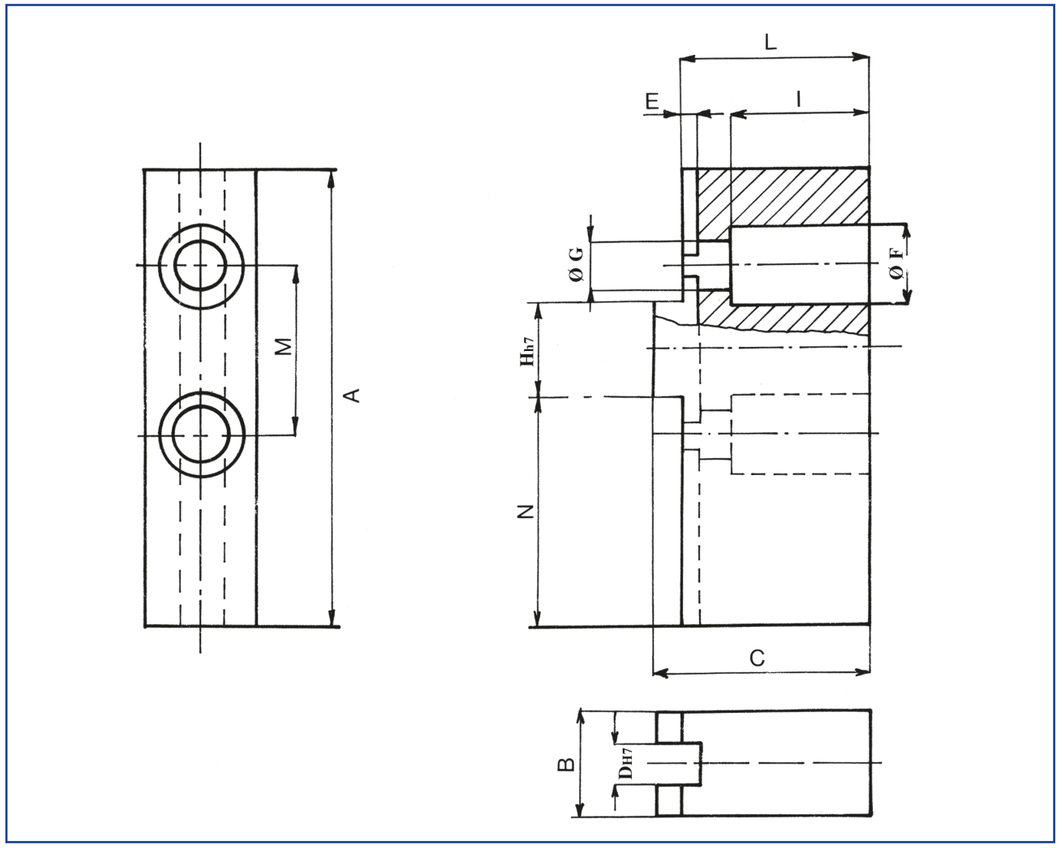

A	B	C	Dh7	E	Ø F	Ø G	Hh7	I	L	M	N					

MATERIALE / MATERIAL	**CLIENTE** / CLIENT	**QUANTITÀ** / QUANTITY

IN CASO DI ORDINAZIONE DI MORSETTI SPECIALI ABBIAMO REDATTO LA PRESENTE PAGINA CHE ANDRETE A COMPLETARE COMPILANDO LA SOTTOSTANTE TABELLA CON LE MISURE DI VOSTRA NECESSITÀ

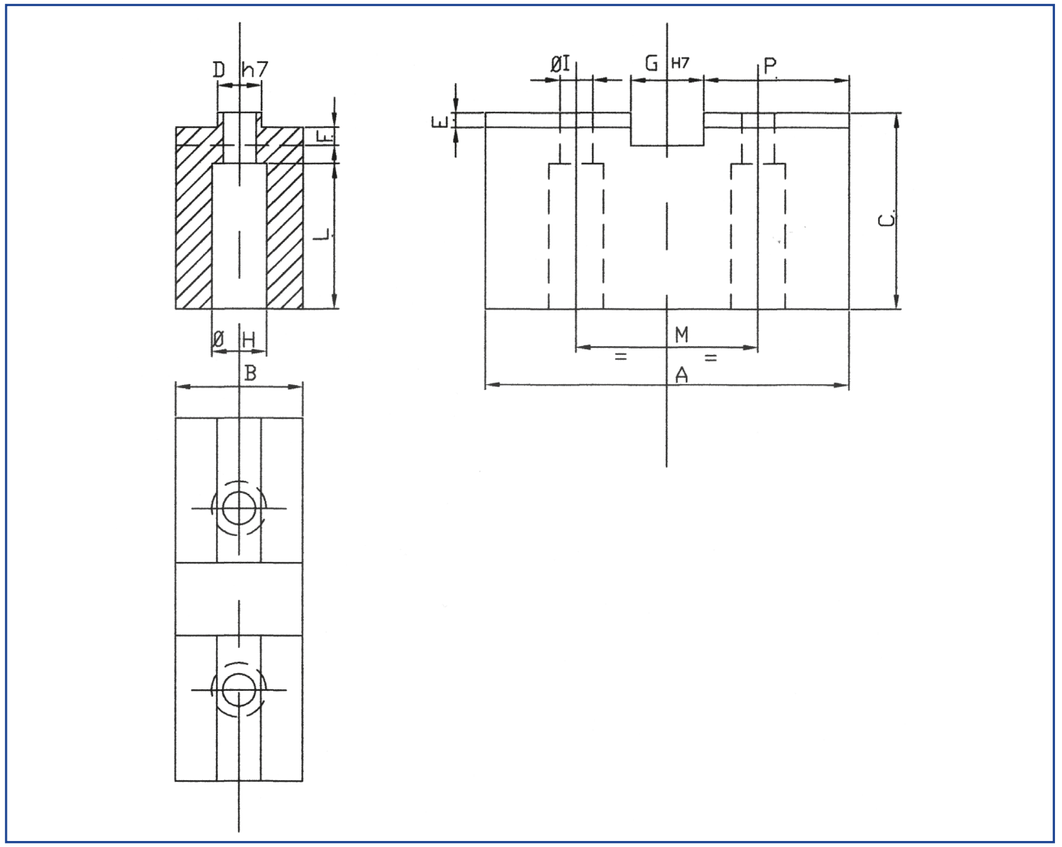

A	B	C	Dh7	E	F	Gh7	Ø H	Ø I	L	M						

MATERIALE / MATERIAL	**CLIENTE** / CLIENT	**QUANTITÀ** / QUANTITY

► **IN CASO DI ORDINAZIONE DI TASSELLI SPECIALI ABBIAMO REDATTO LA PRESENTE PAGINA CHE ANDRETE A COMPLETARE COMPILANDO LA SOTTOSTANTE TABELLA CON LE MISURE DI VOSTRA NECESSITÀ**

FIG.1

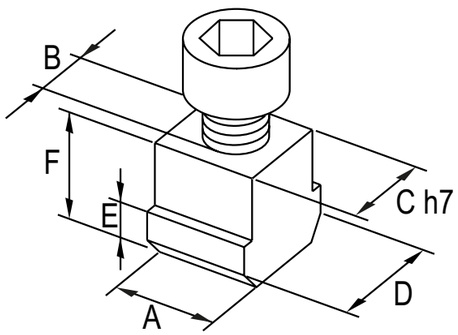

FIG.2

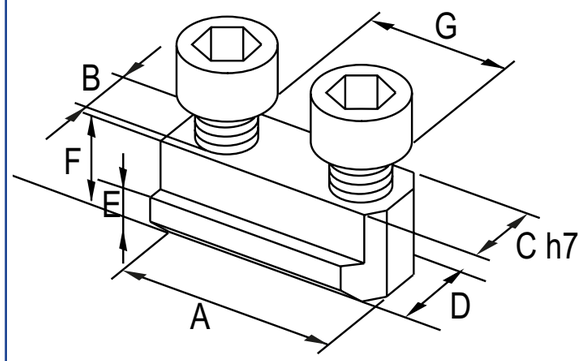

A	B	CH7	D	E	F	G	HH7

MATERIALE / MATERIAL	**CLIENTE** / CLIENT	**QUANTITÀ** / QUANTITY

► **IN CASO DI ORDINAZIONE DI TASSELLI SPECIALI ABBIAMO REDATTO LA PRESENTE PAGINA CHE ANDRETE A COMPLETARE COMPILANDO LA SOTTOSTANTE TABELLA CON LE MISURE DI VOSTRA NECESSITÀ**

FIG.3

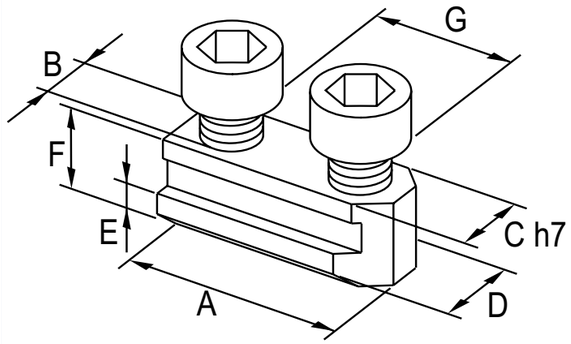

FIG.4

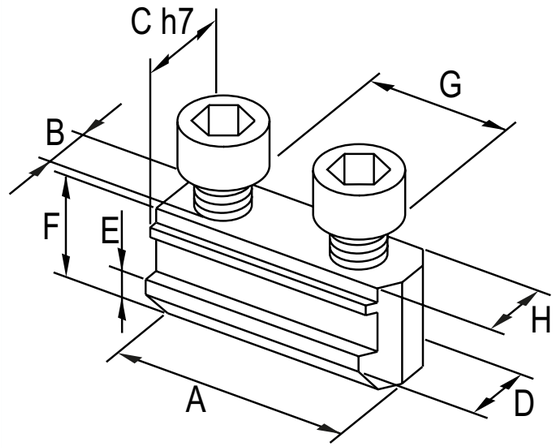

A	B	CH7	D	E	F	G	HH7

MATERIALE / MATERIAL	**CLIENTE** / CLIENT	**QUANTITÀ** / QUANTITY

GRUPPI PORTA GRIFFA

GRUPPI PORTA GRIFFA
gruppi a griffe indipendenti per plateau di grosse dimensioni

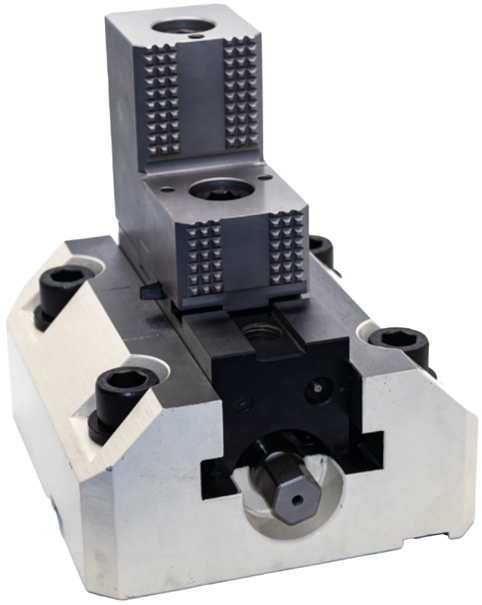

CARATTERISTICHE TECNICHE

- Corpo porta griffa in acciaio bonificato
- Griffa base Cem. Temp. HRC 60:62
- Morsetto temprato Cem. Temp. HRC 60:62
- Vite in acciaio Cem. Temp. HRC 60:62 con passo 6 quadro sinistro

Si possono costruire di varie dimensioni e tipologie.

Chiave

VANTAGGI

Vengono utilizzate per bloccare pezzi fucinati, stampati e irregolari, dove fosse necessaria una centratura dei pezzi e una grande forza di serraggio.

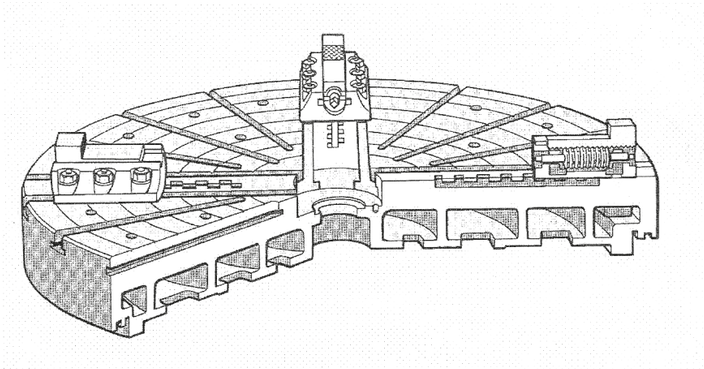

CARATTERISTICHE TECNICHE

Ogni gruppo è così composto:

1. Corpo porta griffa
2. Base porta Griffa temprata
3. Griffa temprata
4. Vite
5. Chiavetta selettore
6. Chiave di serraggio a tubo esagonale

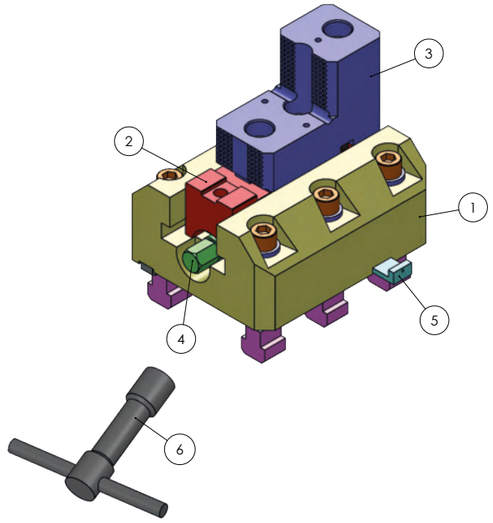

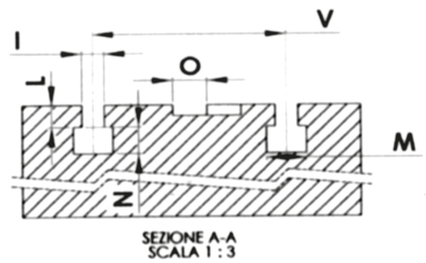

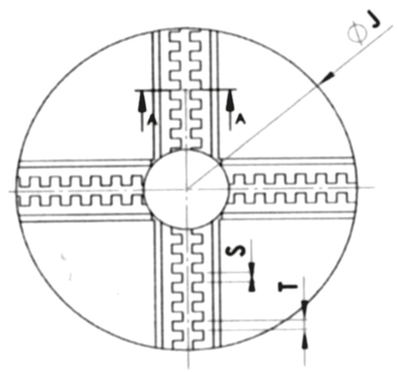

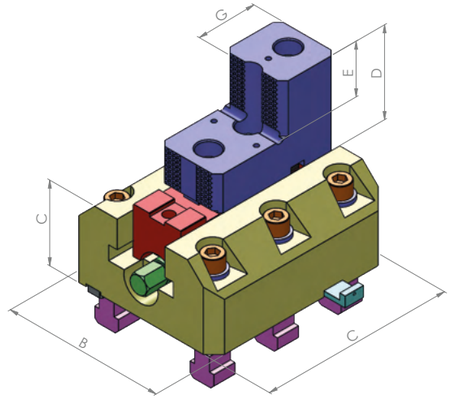

TIPO	A	B	C	D	E	F	G	ES.	I	L	M	N	O	JØ	S	T	Vmin / Vmax	da N
800	185	155	85	96	50	75	60	22									100 / 125	6000
1200	225	185	105	114	65	80	80	24									120 / 150	8000
2000	260	235	115	145	85	95	90	27									150 / 190	10000
3000	330	275	140	155	94	125	105	32									180 / 220	11000

GUIDA ALLA SCELTA DI MORSETTI E TASSELLI

▶ TIPO AN-D AL-D BH-D BB-D

Diametro 125-130-140

Cava	12
Interasse	16
Passo	1/16"x90

Morsetto standard e lungo

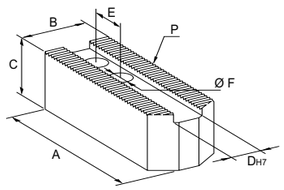

Art.	A	B	C	Peso Kg
2001	60	30	30	0,50
2001-L	70	30	20	0,60

Morsetto alto

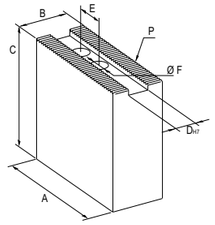

Art.	A	B	C	Peso Kg
2001 - C50	60	30	50	0,5

Griffa temprata reversibile

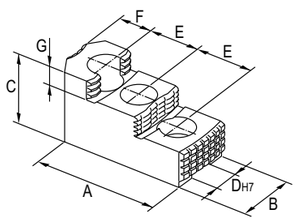

Art.	A	B	C	DH7	F	G	Peso Kg per serie 3pz
2661	58	30	38	12	13	8,5	1,2

Tasselli doppi

FIG.1

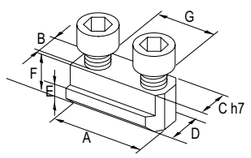

FIG. 2

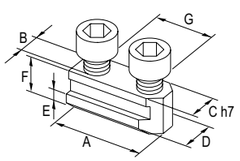

	Art.	A	B	C	D	E	F	G	Peso Kg
FIG.1	2117	30	M8	12	17	6,5	15	16	0,04
FIG.2	2790-BH	32	M10	12	15	6,5	15	16	0,035

▶ TIPO AN-D AL-D AP-D BB-D BH-D

Diametro 165-170-175

Cava	14
Interasse	16,5
Passo	1/16"x90

Morsetto standard

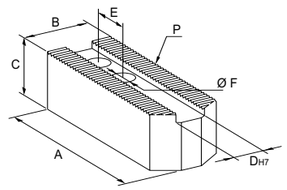

Art.	A	B	C	Peso Kg
2002	70	35	35	0,5
2002-B50	70	50	35	1,25
2002-50x50	70	50	50	1,35

Morsetto alto

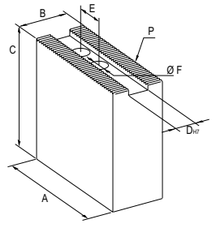

Art.	A	B	C	Peso Kg
2002-C50	70	35	50	0,8
2002-C60	70	35	60	1
2002-C80	70	35	80	1,2
2002-C100	70	35	100	1,5

Griffa temprata reversibile

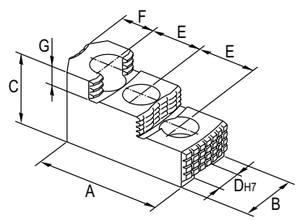

Art.	A	B	C	DH7	F	G	Peso Kg per serie 3pz
2662	65	34	45	14	18	10	1,1

Griffa temprata per bloccare pezzi grezzi

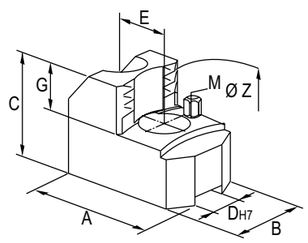

Art.	A	B	C	Campo di bloccaggio mm	Peso Kg per serie 3pz
3001	65	35	40	30-50	1,25
3002	63	35	40	50-70	1,05
3003	58	35	49	70-90	1,115
3004	58	40	52	90-110	1,32
3005	63	40	52	110-130	1,44
3006	66	40	54	130-150	1,55
3007	78	40	50	150-170	1,65

Griffa temprata per presa diametri piccoli

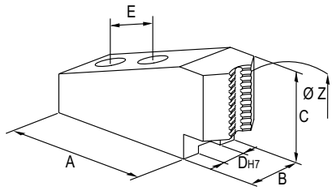

Art.	A	B	C	Campo di bloccaggio mm	Peso Kg per serie 3pz
3084	80	30	40	4-15	1,3
4080	70	30	40	15-30	1,1

3 morsetti avvolgenti diam.165

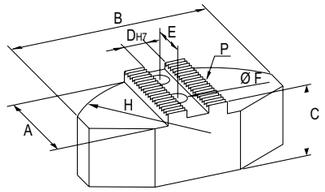

Art.	A	B	C	Materiale	Peso Kg per serie 3pz
3550	60	120	40	Acciao/Steel	3,7
3550-A	60	120	49	Alluminio/Aluminum	1,7

Appoggi M6

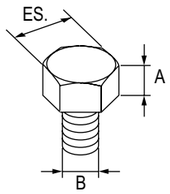

Art.	H	ES	Kg
2750	5	10	0,025
2751	10	10	0,035
2752	15	10	0,04
2753	20	10	0,055

Tasselli doppi

FIG.1

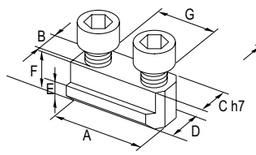

FIG. 2

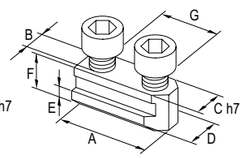

	Art.	A	B	C	D	E	F	G	Peso Kg
FIG.1	2791	35	M10	14	20	7,5	20	16,5	0,065
FIG.2	2791-BH	32	M10	14	17	6	18	16,5	0,045

▶ TIPO GHD

Diametro 200

Interasse	20
Cava	14
Passo	1/16"x90

Morsetto standard

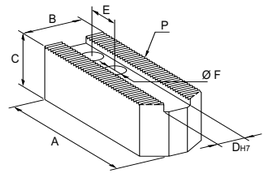

Art.	A	B	C	Peso Kg
2003	80	35	40	0,7
2004	90	35	40	0,9

Morsetto alto

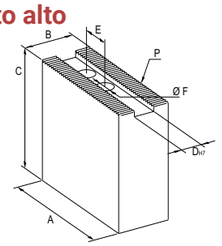

Art.	A	B	C	Peso Kg
2518	90	40	60	1,5
2519	90	40	80	1,9
2520	90	40	100	2,4

Griffa temprata reversibile

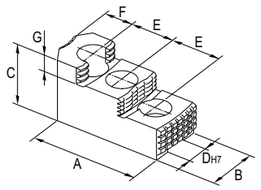

Art.	A	B	C	DH7	F	G	Peso Kg per serie 3pz
2663	75	34	45	14	21	10,5	1,6

Tassello singolo

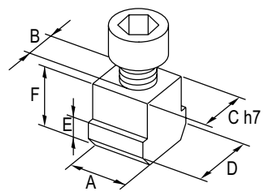

Art.	A	B	CH7	D	E	F	G	Peso Kg
2118	18	M10	14	20	7,5	20	16,5	0,05

▶ TIPO AN-D AL-D AP-D APL-D NT-D NTL-D BH-D BB-D

Diametro 210-225

Cava	17
Interasse	23
Passo	1/16"x90

Morsetto standard e larghi

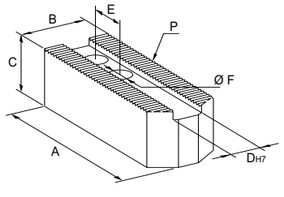

Art.	A	B	C	Peso Kg
2005/2595	90/105	40	40	0,9
2595	105	40	40	1,3
2005-50x40	90	50	40	1,25
2005-50x50	90	50	50	1,4
2005-60x60	90	60	60	1,85
2005-60x40	90	60	40	1,45

Morsetto alto

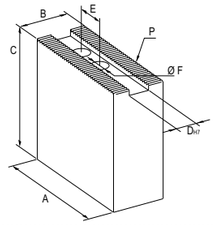

Art.	A	B	C	Peso Kg
2521	90	40	60	1,5
2522	90	40	80	1,8
2523	90	40	100	2,3
2005-C120	90	40	120	2,9

Morsetto lungo

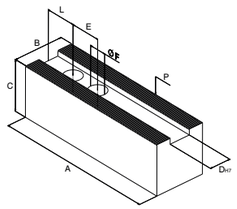

Art.	A	B	C	Peso Kg
2595	105	40	40	1,1
2005-L140	140	40	40	1,7

Griffa temprata reversibile

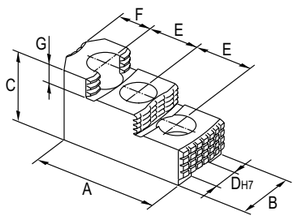

Art.	A	B	C	DH7	F	G	Peso Kg per serie 3pz
2664	90	40	49	17	27	12	1,8

Griffa temprata per bloccare pezzi grezzi

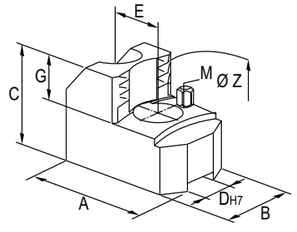

Art.	A	B	C	Campo di bloccaggio mm	Peso Kg per serie 3pz
3010	85	35	48	30-60	2
3011	80	40	48	60-90	1,8
3012	68	40	50	90-120	1,65
3013	65	40	56	120-150	1,94
3014	70	40	58	150-180	2
3015	80	50	58	180-230	2,75

Griffa temprata per presa diametri piccoli

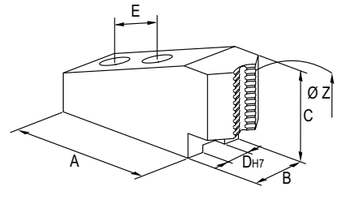

Art.	A	B	C	Campo di bloccaggio mm	Peso Kg per serie 3pz
3085	100	35	46	4-15	2,5
3081	92	40	49	15-35	2,9

3 morsetti avvolgenti diam.210

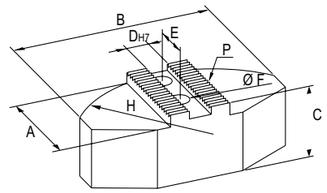

Art.	A	B	C	Materiale	Peso Kg per serie 3pz
3551	70	140	50	Acciao/Steel	6,9
3551-H	75	140	59	Alluminio/Aluminum	3

Appoggi M6

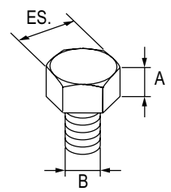

Art.	H	ES	Kg
2750	5	10	0,025
2751	10	10	0,035
2752	15	10	0,04
2753	20	10	0,055

Appoggi M8

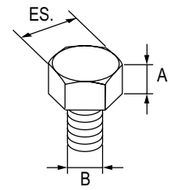

Art.	H	ES	Kg
2760	5	13	0,035
2761	10	13	0,055
2762	15	13	0,07
2763	20	13	0,08

Tasselli doppi e singoli

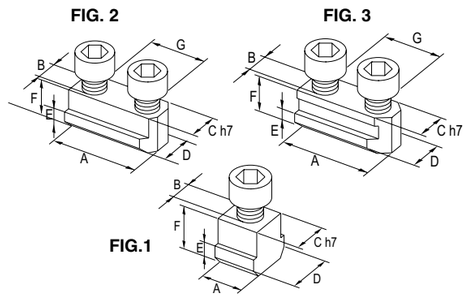

	Art.	A	B	C	DH7	E	F	G	Peso Kg
FIG.1	2119	18	M12	17	22	8	22	-	0,045
FIG.2	2792-BH	43	M12	17	19	7	20	23	0,08
FIG.3	2792	42	M12	17	22	8	22	23	0,095

▶ TIPO AN-D AL-D BH-D

Diametro 250

Cava	21
Interasse	30
Passo	1/16"x90

Morsetto standard

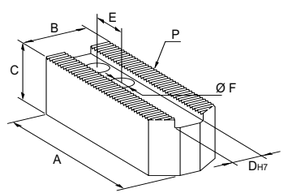

Art.	A	B	C	Peso Kg
2006	110	45	45	1,3
2007	125	50	50	1,95
2617-C60	110	50	60	2,5
2617	110	50	50	1,5
2617-80x50	110	80	50	3,1
2617-80x80	110	80	80	5,4
2617-100x50	110	100	50	3,9
2617-100x100	110	100	100	8,5
2007-B80x50	125	80	50	3,35
2007-80x80	125	80	80	5,5
2007-B100x50	125	100	50	4,2
2007-100x100	125	100	100	8,8

Morsetto lungo

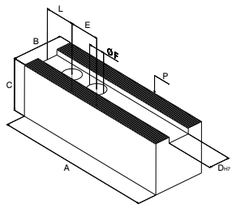

Art.	A	B	C	Peso Kg
2007-L140	140	50	50	2,20
2007-L150	150	50	50	2,45
2007-L160	160	50	50	2,65
2007-L180	180	50	50	3,00
2007-L200	200	50	50	3,35
2007-L220	220	50	50	3,75

Morsetto alto

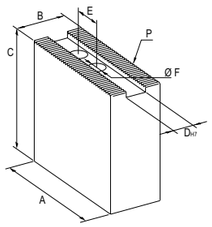

Art.	A	B	C	Peso Kg
2524	110	50	80	2,5
2525	110	50	100	3,45
2526	110	50	120	4,1
2527	110	50	140	4,9
2528	125	50	80	3,2
2529	125	50	100	4
2530	125	50	120	4,9
2531	125	50	140	5,7

Griffa temprata reversibile

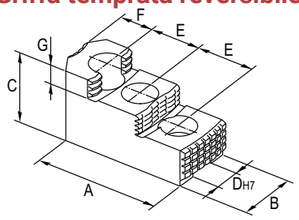

Art.	A	B	C	DH7	F	G	Peso Kg per serie 3pz
2665	110	50	63	21	29	17	3,9

Griffa temprata per bloccare pezzi grezzi

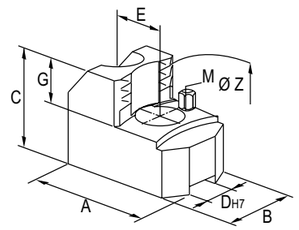

Art.	A	B	C	Campo di bloccaggio mm	Peso Kg per serie 3pz
3020	105	45	48	40-70	2,2
3021	90	45	50	70-120	2,65
3022	75	50	58	120-170	2,7
3023	85	60	58	170-230	3,7
3024	108	60	65	230-280	4,6

Griffa temprata per presa diametri piccoli

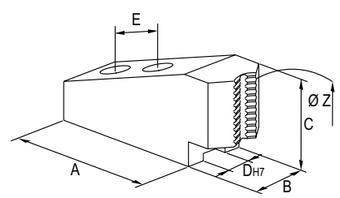

Art.	A	B	C	Campo di bloccaggio mm	Peso Kg per serie 3pz
4086	119	45	55	4-20	3,95
4082	110	45	50	20-45	3,8

3 morsetti avvolgenti diam.250

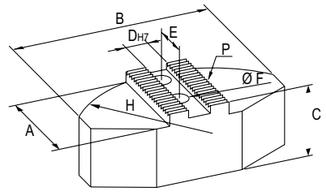

Art.	A	B	C	Materiale	Peso Kg per serie 3pz
3552	80	180	60	Acciao/Steel	12,3
3552-A	90	180	78	Alluminio/Aluminum	6,7

Appoggi M6

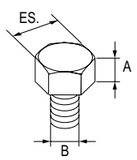

Art.	H	ES	Kg
2750	5	10	0,025
2751	10	10	0,035
2752	15	10	0,04
2753	20	10	0,055

Appoggi M8

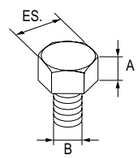

Art.	H	ES	Kg
2760	5	13	0,035
2761	10	13	0,055
2762	15	13	0,07
2763	20	13	0,08

Appoggi M10

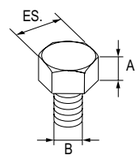

Art.	H	ES	Kg
2770	5	17	0,05
2771	10	17	0,08
2772	15	17	0,11
2773	20	17	0,135

Tasselli doppi

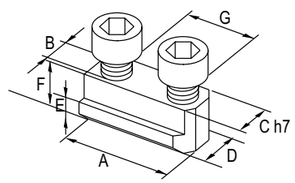

Art.	A	B	C	D	E	F	G	Peso Kg
2793	54	M16	21	29	11	25	30	0,18

▶ TIPO BH-D

Diametro 250

Cava	21
Interasse	30
Passo	1/16"x90

Morsetto standard

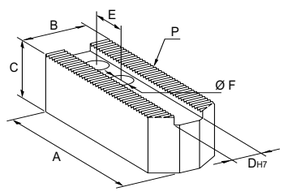

Art.	A	B	C	Peso Kg
2006	110	45	45	1,3
2007	125	50	50	1,95
2617-C60	110	50	60	2,5
2617	110	50	50	1,5
2617-80x50	110	80	50	3,1
2617-80x80	110	80	80	5,4
2617-100x50	110	100	50	3,9
2617-100x100	110	100	100	8,5
2007-B80x50	125	80	50	3,35
2007-80x80	125	80	80	5,5
2007-B100x50	125	100	50	4,2
2007-100x100	125	100	100	8,8

Morsetto lungo

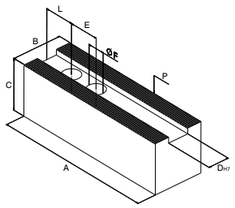

Art.	A	B	C	Peso Kg
2007-L140	140	50	50	2,20
2007-L150	150	50	50	2,45
2007-L160	160	50	50	2,65
2007-L180	180	50	50	3,00
2007-L200	200	50	50	3,35
2007-L220	220	50	50	3,75

Morsetto alto

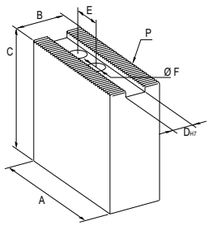

Art.	A	B	C	Peso Kg
2524	110	50	80	2,5
2525	110	50	100	3,45
2526	110	50	120	4,1
2527	110	50	140	4,9
2528	125	50	80	3,2
2529	125	50	100	4
2530	125	50	120	4,9
2531	125	50	140	5,7

Griffa temprata reversibile

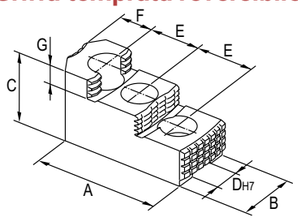

Art.	A	B	C	DH7	F	G	Peso Kg per serie 3pz
2665	110	50	63	21	29	17	3,9

Griffa temprata per bloccare pezzi grezzi

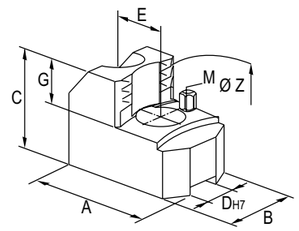

Art.	A	B	C	Campo di bloccaggio mm	Peso Kg per serie 3pz
4020	107	45	49	40-75	3,3
4021	92	45	49	75-110	2,8
4022	77	50	58	110-145	3
4023	82	60	58	145-180	4,2
4024	86	60	65	180-215	4,4
4025	104	60	65	215-250	5,5
4026	122	60	65	250-285	6,2

Griffa temprata per presa diametri piccoli

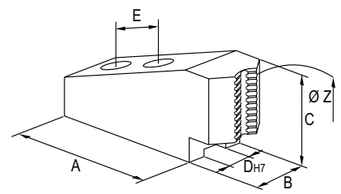

Art.	A	B	C	Campo di bloccaggio mm	Peso Kg per serie 3pz
4086	119	45	55	4-20	3,95
4082	110	45	50	20-45	3,8

3 morsetti avvolgenti diam.250

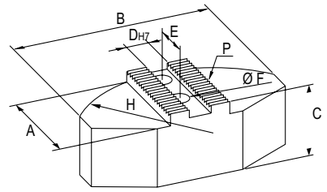

Art.	A	B	C	Materiale	Peso Kg per serie 3pz
3552	80	180	60	Acciao/Steel	12,3
3552-A	90	180	78	Alluminio/Aluminum	6,7

Appoggi M6

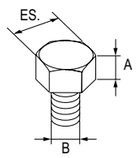

Art.	H	ES	Kg
2750	5	10	0,025
2751	10	10	0,035
2752	15	10	0,04
2753	20	10	0,055

Appoggi M8

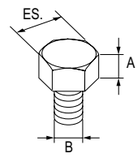

Art.	H	ES	Kg
2760	5	13	0,035
2761	10	13	0,055
2762	15	13	0,07
2763	20	13	0,08

Appoggi M10

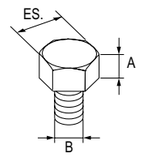

Art.	H	ES	Kg
2770	5	17	0,05
2771	10	17	0,08
2772	15	17	0,11
2773	20	17	0,135

Tasselli doppi

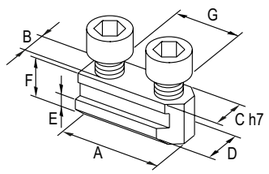

Art.	A	B	C	D	E	F	G	Peso Kg
2793-BH	56	M16	21	29	10	26,5	30	0,145

▶ TIPO BB-D

Diametro 250

Cava	21
Interasse	30
Passo	1/16"x90

Morsetto standard e larghi

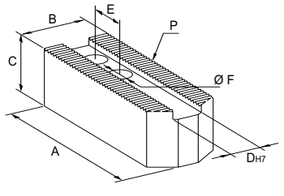

Art.	A	B	C	Peso Kg
2007	125	50	50	1,8
2007-B80x50	125	80	50	3,4
2007-80x80	125	80	80	5,6
2007-100x100	125	100	100	8,7
2007-B100x50	125	100	50	3,6
2007-C60	125	50	60	2,9

Morsetto lungo

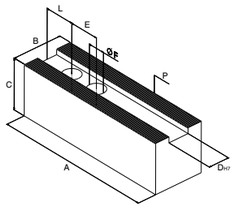

Art.	A	B	C	Peso Kg
2007-L140	140	50	50	2,20
2007-L150	150	50	50	2,45
2007-L160	160	50	50	2,65
2007-L180	180	50	50	3,00
2007-L200	200	50	50	3,35
2007-L220	220	50	50	3,75

Morsetto alto

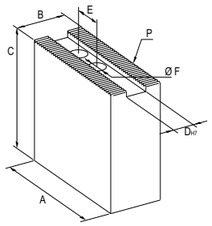

Art.	A	B	C	Peso Kg
2524	110	50	80	2,5
2525	110	50	100	3,45
2526	110	50	120	4,1
2527	110	50	140	4,9
2528	125	50	80	3,2
2529	125	50	100	4
2530	125	50	120	4,9
2531	125	50	140	5,7

Griffa temprata reversibile

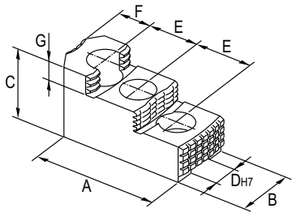

Art.	A	B	C	DH7	F	G	Peso Kg per serie 3pz
2665L	125	50	65	21	40	17	4,2

Griffa temprata per bloccare pezzi grezzi

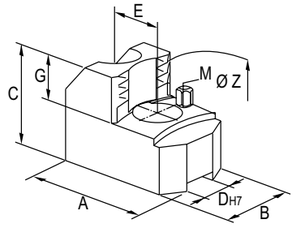

Art.	A	B	C	Campo di bloccaggio mm	Peso Kg per serie 3pz
4027	112	45	48	40-70	1,15
4028	98	45	49	70-100	0,98
4029	83	45	49	100-130	0,77
4030	75	50	58	130-160	0,96
4031	72	60	58	160-190	1,11
4032	87	60	65	190-220	1,45
4033	102	60	65	220-250	1,76

Griffa temprata per presa diametri piccoli

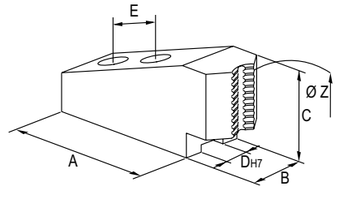

Art.	A	B	C	Campo di bloccaggio mm	Peso Kg per serie 3pz
4086	119	45	55	4-20	3,95
4082	110	45	50	20-45	3,8

3 morsetti avvolgenti diam.250

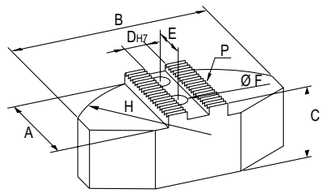

Art.	A	B	C	Materiale	Peso Kg per serie 3pz
3552	80	180	60	Acciao/Steel	12,3
3552-A	90	180	78	Alluminio/Aluminum	6,7

Appoggi M6

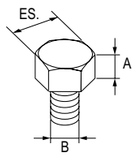

Art.	H	ES	Kg
2750	5	10	0,025
2751	10	10	0,035
2752	15	10	0,04
2753	20	10	0,055

Appoggi M8

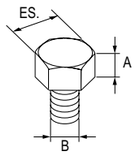

Art.	H	ES	Kg
2760	5	13	0,035
2761	10	13	0,055
2762	15	13	0,07
2763	20	13	0,08

Appoggi M10

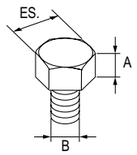

Art.	H	ES	Kg
2770	5	17	0,05
2771	10	17	0,08
2772	15	17	0,11
2773	20	17	0,135

Tasselli doppi

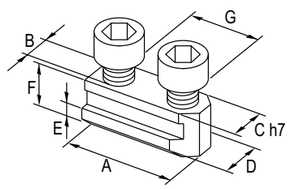

Art.	A	B	C	DH7	E	F	G	Peso Kg
2793-BH	56	M16	21	25	10	26,5	30	0,145

▶ TIPO AN-D AL-D AP-D APL-D BH-D BHD-FC

Diametro 315

Cava	21
Interasse	30
Passo	1/16"x90

Morsetto standard

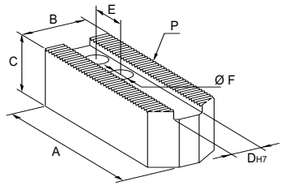

Art.	A	B	C	Peso Kg
2007	125	50	50	1,8
2007-B80x50	125	80	50	3,4
2007-80x80	125	80	80	5,6
2007-100x100	125	100	100	8,7
2007-B100x50	125	100	50	3,6
2007-C60	125	50	60	2,9

Morsetto alto

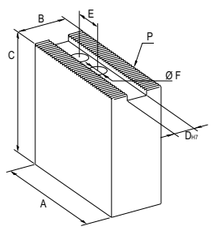

Art.	A	B	C	Peso Kg
2528	125	50	80	3,1
2529	125	50	100	4
2530	125	50	120	5
2531	125	50	140	5,8

Morsetto lungo

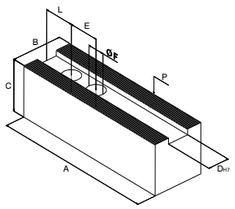

Art.	A	B	C	Dh7	Peso Kg
2007-L140	140	50	50	21	2,2
2007-L150	150	50	50	21	2,25
2007-L160	160	50	50	21	2,6
2007-L180	180	50	50	21	2,8
2007-L200	200	50	50	21	3,3
2007-L220	220	50	50	21	3,5

Griffa temprata reversibile

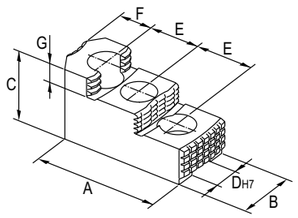

Art.	A	B	C	DH7	F	G	Peso Kg per serie 3pz
2665L	125	50	65	21	40	17	4,2

Griffa temprata per bloccare pezzi grezzi

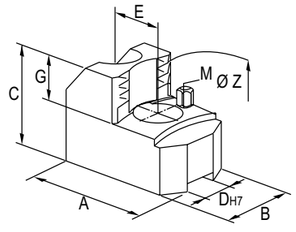

Art.	A	B	C	Campo di bloccaggio mm	Peso Kg per serie 3pz
3030	125	50	49	50-100	4,2
3031	105	50	49	100-150	5,54
3032	88	50	65	150-200	3,6
3033	85	50	65	200-250	4,1
3034	115	60	68	250-330	5,55

Griffa temprata per presa diametri piccoli

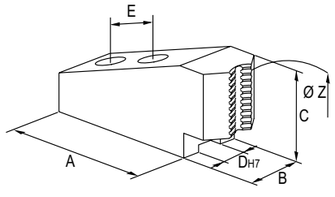

Art.	A	B	C	Campo di bloccaggio mm	Peso Kg per serie 3pz
4087	148	45	57	5-30	5,5
4083	133	45	57	30-60	5,5

3 morsetti avvolgenti diam. 315

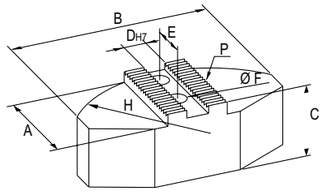

Art.	A	B	C	Materiale	Peso Kg per serie 3pz
3553	100	240	60	Acciao/Steel	20,5
3553-A	110	240	78	Alluminio/Aluminum	10,5

Appoggi M6

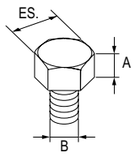

Art.	H	ES	Kg
2750	5	10	0,025
2751	10	10	0,035
2752	15	10	0,04
2753	20	10	0,055

Appoggi M8

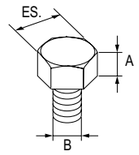

Art.	H	ES	Kg
2760	5	13	0,035
2761	10	13	0,055
2762	15	13	0,07
2763	20	13	0,08

Appoggi M10

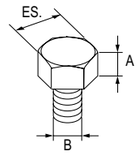

Art.	H	ES	Kg
2770	5	17	0,05
2771	10	17	0,08
2772	15	17	0,11
2773	20	17	0,135

Tasselli doppi e singoli

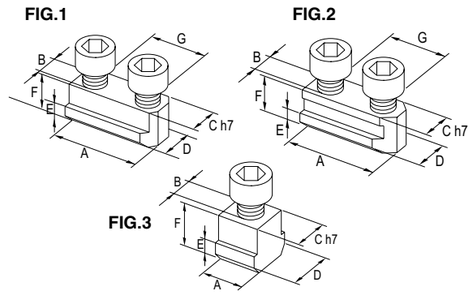

	Art.	A	B	CH7	D	E	F	G	Peso Kg
FIG.1	2120	24	M16	21	29	11	25	-	0,09
FIG.2	2793	54	M16	21	29	11	25	30	0,18
FIG.3	2793-BH	56	M16	21	25	10	26,5	30	0,145

▶ TIPO BB-D

Diametro 315

Cava	21
Interasse	30
Passo	1/16"x90

Morsetto standard

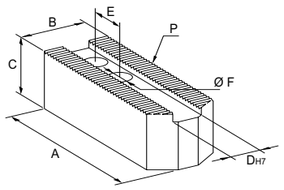

Art.	A	B	C	Peso Kg
2007	125	50	50	1,8
2007-B80x50	125	80	50	3,4
2007-80x80	125	80	80	5,6
2007-100x100	125	100	100	8,7
2007-B100x50	125	100	50	3,6
2007-C60	125	50	60	2,9

Morsetto alto

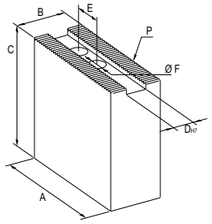

Art.	A	B	C	Peso Kg
2528	125	50	80	3,1
2529	125	50	100	4
2530	125	50	120	5
2531	125	50	140	5,8

Morsetto lungo

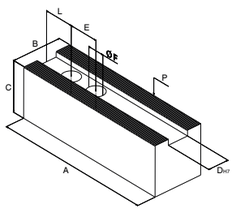

Art.	A	B	C	Peso Kg
2007-L140	140	50	50	2,2
2007-L150	150	50	50	2,25
2007-L160	160	50	50	2,6
2007-L180	180	50	50	2,8
2007-L200	200	50	50	3,3
2007-L220	220	50	50	3,5

Griffa temprata reversibile

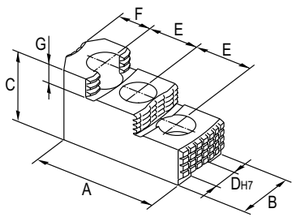

Art.	A	B	C	DH7	F	G	Peso Kg per serie 3pz
2665L	125	50	65	21	40	17	4,2

Griffa temprata per bloccare pezzi grezzi

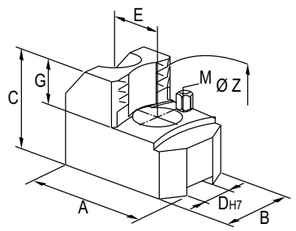

Art.	A	B	C	Campo di bloccaggio mm	Peso Kg per serie 3pz
4035	130	50	50	50-85	1,66
4036	115	50	50	82-120	1,43
4037	98	50	55	120-155	1,25
4038	82	50	55	155-190	0,97
4039	80	60	65	190-225	1,42
4040	79	60	65	225-260	1,33
4041	97	60	65	260-295	1,68
4042	115	60	65	295-330	1,96

Griffa temprata per presa diametri piccoli

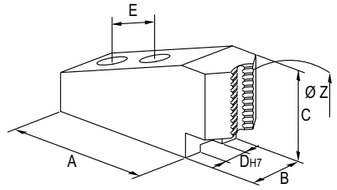

Art.	A	B	C	Campo di bloccaggio mm	Peso Kg per serie 3pz
4087	148	45	57	5-30	5,5
4083	133	45	57	30-60	5,5

3 morsetti avvolgenti diam. 315

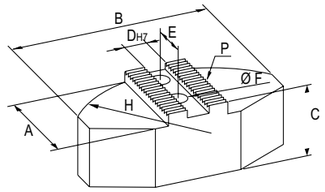

Art.	A	B	C	Materiale	Peso Kg per serie 3pz
3553	100	240	60	Acciao/Steel	20,5
3553-A	110	240	78	Alluminio/Aluminum	10,5

Appoggi M6

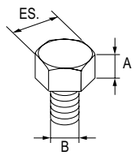

Art.	H	ES	Kg
2750	5	10	0,025
2751	10	10	0,035
2752	15	10	0,04
2753	20	10	0,055

Appoggi M8

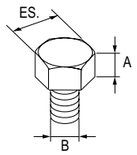

Art.	H	ES	Kg
2760	5	13	0,035
2761	10	13	0,055
2762	15	13	0,07
2763	20	13	0,08

Appoggi M10

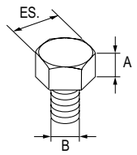

Art.	H	ES	Kg
2770	5	17	0,05
2771	10	17	0,08
2772	15	17	0,11
2773	20	17	0,135

Tassello doppio

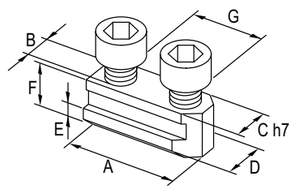

Art.	A	B	C	DH7	E	F	G	Peso Kg
2793-BH	56	M16	21	25	10	26,5	30	0,145

▶ TIPO AN-D AL-D APL-D BH-D BHD-FC NT-D NLT-D

Diametro 400

Cava	25,5
Interasse	38
Passo	3/32"x90

Morsetto standard

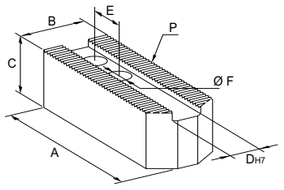

Art.	A	B	C	Peso Kg
2008-25,5	140	60	60	3,2
2009-25,5	170	60	60	3,95

Morsetto alto

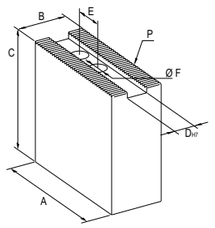

Art.	A	B	C	Peso Kg
2613-25,5	160	60	80	4,9
2614-25,5	160	60	100	6,1
2615-25,5	160	60	120	7,2
2616-25,5	160	60	140	8,6

Morsetto lungo

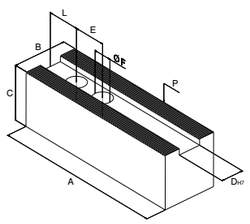

Art.	A	B	C	Peso Kg
2010-25,5	180	70	70	5,9
2010-L230/25,5	230	80	80	11,5

Griffa temprata reversibile

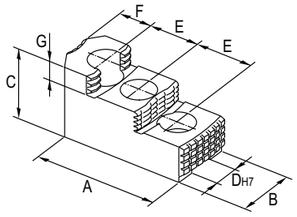

Art.	A	B	C	DH7	F	G	Peso Kg per serie 3pz
2669-25,5	140	60	73	25,5	38	17	8

Griffa temprata per bloccare pezzi grezzi

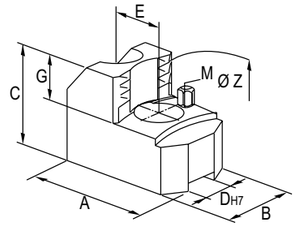

Art.	A	B	C	Campo di bloccaggio mm	Peso Kg per serie 3pz
3016-25,5	163	55	67	100-170	8
3017-25,5	131	60	67	170-240	7,5
3018-25,5	125	70	85	240-310	9
3019-25,5	165	80	85	310-430	12

Appoggi M10

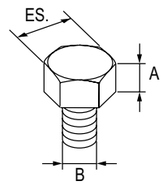

Art.	H	ES	Kg
2770	5	17	0,05
2771	10	17	0,08
2772	15	17	0,11
2773	20	17	0,135

Tassello singolo e doppio

FIG.1

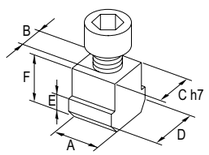

FIG. 2

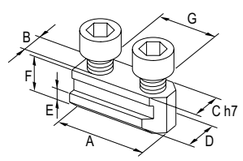

	Art.	A	B	CH7	D	E	F	G	Peso Kg
FIG.1	2121-25,5	30	M20	25,5	35	15	35		0,16
FIG.2	2795-BH	70	M20	25,5	30	14,9	33	38	1,4

▶ TIPO AN-D AL-D APL-D BH-D BHD-FC NT-D NLT-D

Diametro 500

Cava	25,5
Interasse	38
Passo	3/32"x90

Morsetto standard

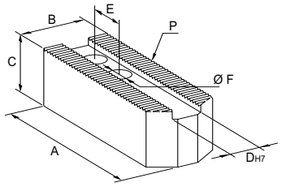

Art.	A	B	C	Peso Kg
2008-25,5	140	60	60	3,2
2009-25,5	170	60	60	3,95

Morsetto alto

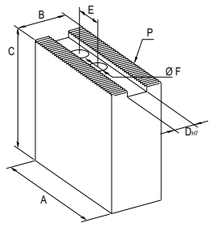

Art.	A	B	C	Peso Kg
2613-25,5	160	60	80	4,9
2614-25,5	160	60	100	6,1
2615-25,5	160	60	120	7,2
2616-25,5	160	60	140	8,6

Morsetto lungo

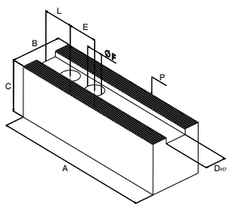

Art.	A	B	C	Peso Kg
2010-25,5	180	70	70	5,9
2010-L230/25,5	230	80	80	11,5

Griffa temprata reversibile

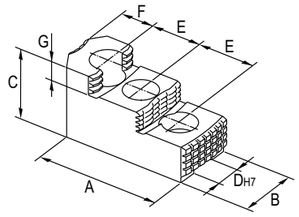

Art.	A	B	C	DH7	F	G	Peso Kg per serie 3pz
2669-25,5	140	60	73	25,5	38	17	8

Griffa temprata per bloccare pezzi grezzi

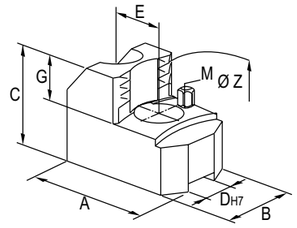

Art.	A	B	C	Campo di bloccaggio mm	Peso Kg per serie 3pz
3025	195	60	60	100-175	11
3026	163	60	60	175-275	8,3
3027	113	80	78	275-375	9,4
3028	130	80	85	375-475	11
3029	179	90	85	475-550	13,5

Appoggi M8

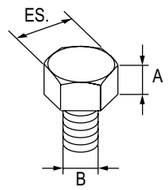

Art.	H	ES	Kg
2760	5	13	0,035
2761	10	13	0,055
2762	15	13	0,07
2763	20	13	0,08

Appoggi M10

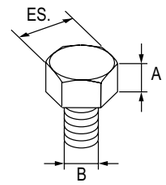

Art.	H	ES	Kg
2770	5	17	0,05
2771	10	17	0,08
2772	15	17	0,11
2773	20	17	0,135

Tassello singolo e doppio

FIG.1

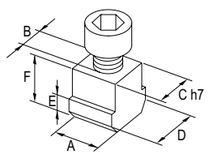

FIG. 2

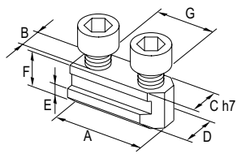

	Art.	A	B	CH7	D	E	F	G	Peso Kg
FIG.1	2121-25,5	30	M20	25,5	35	15	35		0,16
FIG.2	2795-BH	70	M20	25,5	30	14,9	33	38	1,4

▶ TIPO AN-D AL-D APL-D BH-D BHD-FC NT-D NLT-D

Diametro 630

Cava	25,5
Interasse	38
Passo	3/32"x90

Morsetto standard e largo

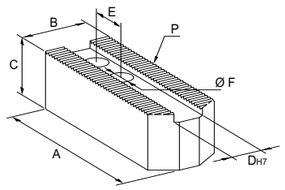

Art.	A	B	C	Peso Kg
2009-25,5	170	60	60	3,95
2010-25,5	180	70	70	5,9

Morsetto alto

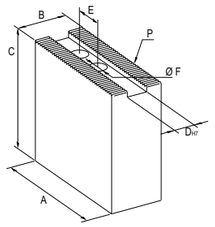

Art.	A	B	C	Peso Kg
2613-25,5	160	60	80	4,9
2614-25,5	160	60	100	6,1
2615-25,5	160	60	120	7,2
2616-25,5	160	60	140	8,6

Morsetto lungo

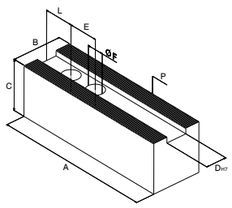

Art.	A	B	C	Peso Kg
2010-L230/25,5	230	80	80	11,5

Griffa temprata reversibile

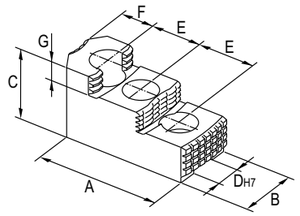

Art.	A	B	C	DH7	F	G	Peso Kg per serie 3pz
2670-25,5	145	70	75	25,5	38	17	8,1

Griffa temprata per bloccare pezzi grezzi

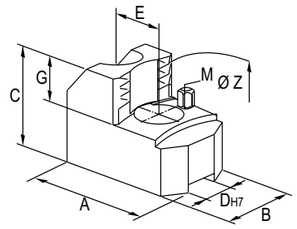

Art.	A	B	C	Campo di bloccaggio mm	Peso Kg per serie 3pz
3035	195	68	65	210-290	12,50
3036	163	68	65	290-390	11,50
3037	120	78	80	390-490	10,00
3038	135	78	85	490-590	11,50
3039	180	90	90	590-660	19,00

Appoggi M10

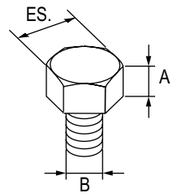

Art.	H	ES	Kg
2770	5	17	0,05
2771	10	17	0,08
2772	15	17	0,11
2773	20	17	0,135

Tassello singolo

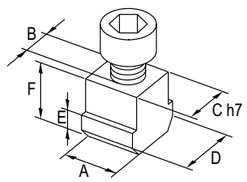

Art.	A	B	CH7	D	E	F	G	Peso Kg
2780-25,5	32	M20	25,5	40	155	40		0,24

▶ TIPO B-204

Diametro 110

Cava	10
Interasse	14
Passo	1,5x60°

Morsetto standard e alto

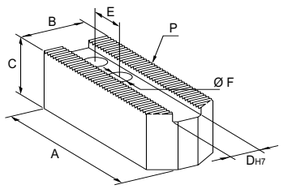

Art.	A	B	C	Peso Kg
2637	55	25	30	0,3
2640	55	25	50	0,4

Griffa temprata reversibile

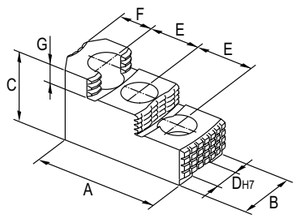

Art.	L	B	H	G	Peso Kg per serie 3pz
HB04N1	53	23	27,5	10	0,4

Tassello doppio

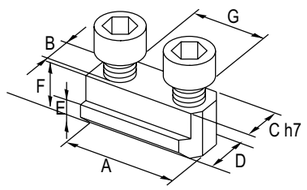

Art.	A	B	CH7	D	E	F	G	Peso Kg
3100	26	M8	10	15	5,5	15	14	0,03

▶ TIPO B-205

Diametro 135

Cava	10
Interasse	14
Passo	1,5x60°

Morsetto standard e alto

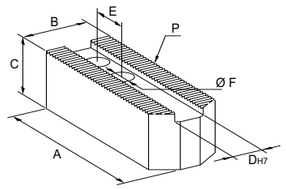

Art.	A	B	C	Peso Kg
2637	55	25	30	0,3
2640	55	25	50	0,4

Griffa temprata reversibile

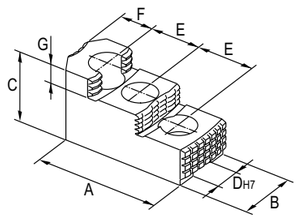

Art.	L	B	H	G	Peso Kg per serie 3pz
HB04N1	53	23	27,5	10	0,4

Tassello doppio

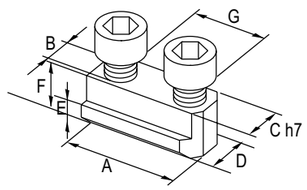

Art.	A	B	CH7	D	E	F	G	Peso Kg
3100	26	M8	10	15	5,5	15	14	0,03

▶ TIPO B-206 BB-206 BR-06

Diametro 165

Cava	12
Interasse	20
Passo	1,5x60°

Morsetto standard e largo

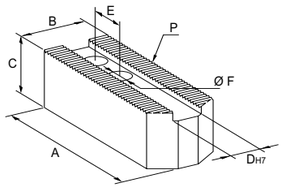

Art.	A	B	C	Peso Kg
2583	72	30	30	0,3
2583-35x35	72	35	35	0,45
2583-50x50	72	50	50	1,2

Morsetto lungo

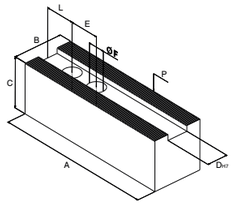

Art.	A	B	C	Peso Kg
2583L	81	30	30	0,4
2642-L81	81	30	50	1,25

Morsetto alto

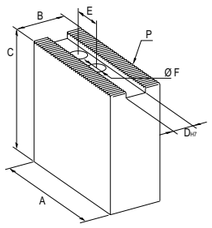

Art.	A	B	C	Peso Kg
2642	72	30	50	0,6
2642-C60	72	30	60	0,65
2642-C80	72	30	80	0,9
2642-C100	72	30	100	1,1

Griffa temprata reversibile

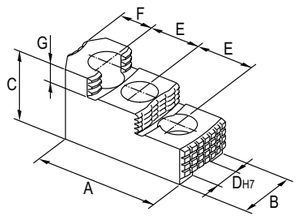

Art.	A	B	C	DH7	F	G	Peso Kg per serie 3pz
HB06A1	66,6	31	36	12	11	12	0,9

Griffa temprata per bloccare pezzi grezzi

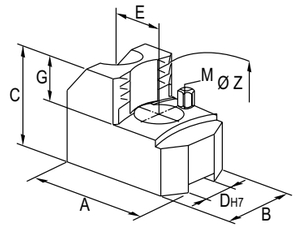

Art.	A	B	C	Campo di bloccaggio mm	Peso Kg per serie 3pz
3040	76	30	40	30-50	1
3041	68	30	40	50-70	0,9
3042	63	35	50	70-90	1,1
3043	58	40	50	90-110	1,5
3044	63	40	50	110-130	1,6

Griffa temprata per presa diametri piccoli

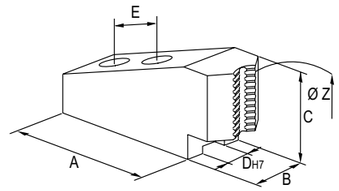

Art.	A	B	C	Campo di bloccaggio mm	Peso Kg per serie 3pz
3095	79	30	40	4-15	1,3
3090	75	30	40	15-30	1,2

3 morsetti avvolgenti diam. 165

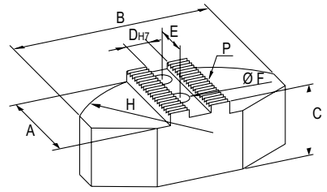

Art.	A	B	C	Materiale	Peso Kg per serie 3pz
3580	60	120	40	Acciao/Steel	3,2
3580-A	60	120	49	Alluminio/Aluminum	1,7

Appoggi M6

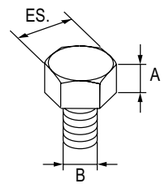

Art.	H	ES	Kg
2750	5	10	0,025
2751	10	10	0,035
2752	15	10	0,04
2753	20	10	0,055

Tassello doppio

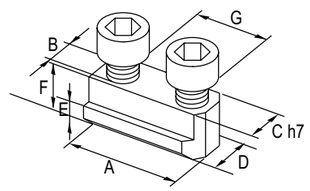

Art.	A	B	CH7	D	E	F	G	Peso Kg
2122	36	M10	12	17,5	7,5	18,5	20	0,05

▶ TIPO B-208 BB-208 BR-08

Diametro 210

Cava	14
Interasse	25
Passo	1,5x60°

Morsetto standard e largo

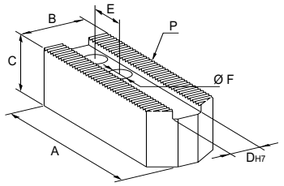

Art.	A	B	C	Peso Kg
2584	95	35	35	0,7
2584-40x40	95	40	40	0,95
2584-50x50	95	50	50	1,5

Morsetto lungo

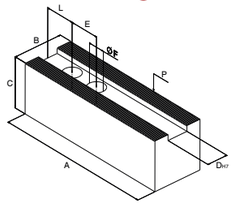

Art.	A	B	C	Peso Kg
2584L	102	35	40	0,9
2584L-120	120	40	40	1,3
2584L-140	140	40	40	1,4

Morsetto alto

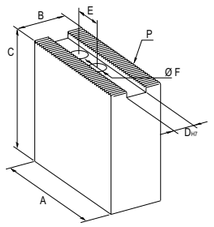

Art.	A	B	C	Peso Kg
2643	95	35	50	1,1
2643-C60	95	35	60	1,15
2644	95	35	80	1,6
3000	95	35	100	1,85
3000-C120	95	35	120	2,1

Griffa temprata reversibile

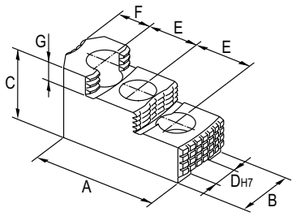

Art.	A	B	C	DH7	F	G	Peso Kg per serie 3pz
HB08A1-G	86	35	51	14	14	12	1,8

Griffa temprata per bloccare pezzi grezzi

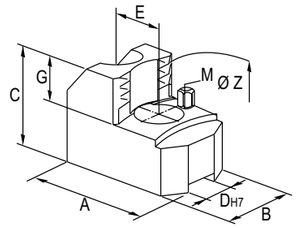

Art.	A	B	C	Campo di bloccaggio mm	Peso Kg per serie 3pz
3051	91	35	49	30-60	2
3052	80	35	49	60-90	1,8
3053	68	40	58	90-120	1,65
3054	65	40	58	120-150	1,94
3055-1	72	45	58	150-180	0,87
3055-2	88	45	58	180-210	1,07

Griffa temprata per presa diametri piccoli

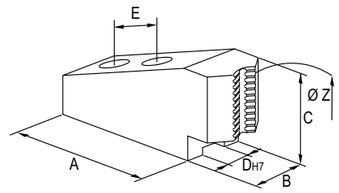

Art.	A	B	C	Campo di bloccaggio mm	Peso Kg per serie 3pz
3096	94	35	46	4-15	1,45
3091	90	35	49	15-35	1,35
4051	81	35	49	35-65	1,92

3 morsetti avvolgenti diam. 210

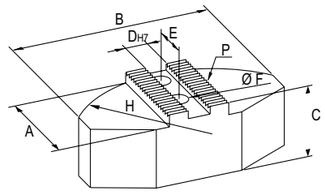

Art.	A	B	C	Materiale	Peso Kg per serie 3pz
3581	70	140	50	Acciao/Steel	6,9
3581-A	75	140	59	Alluminio/Aluminum	3

Appoggi M6

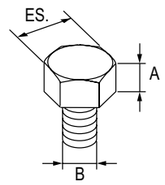

Art.	H	ES	Kg
2750	5	10	0,025
2751	10	10	0,035
2752	15	10	0,04
2753	20	10	0,055

Tassello doppio

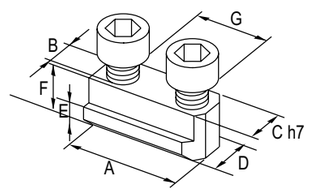

Art.	A	B	CH7	D	E	F	G	Peso Kg
2123	46,5	M12	14	20,5	8,5	20,5	25	0,08

▶ TIPO B-210 BB-210 BR-10

Diametro 254

Cava	16
Interasse	30
Passo	1,5x60°

Morsetto standard

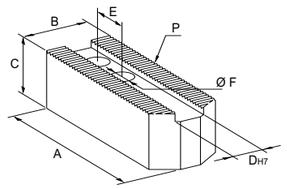

Art.	A	B	C	Peso Kg
2586	110	40	40	1,1
2586-45x45	110	45	45	1,65

Morsetto lungo-largo-alto

Morsetto alto

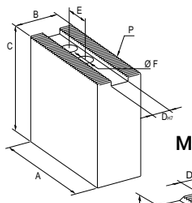

Morsetto lungo

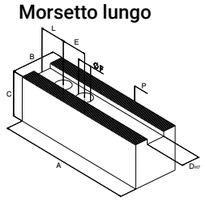

Morsetto largo

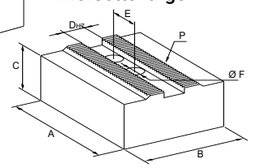

	Art.	A	B	C	Peso Kg
MORSETTO LUNGO	2586L	125	40	40	1,2
	2586 L-150	150	50	50	2,5
	2586 L-180	180	50	50	3
	2645-L	125	40	60	1,9
MORSETTO LARGO	2586 50x50	110	50	50	1,8
	2586 60x40	110	60	40	1,7
	2586 60x60	110	60	60	2,6
	2586 80x40	110	80	40	2,3
	2586 80x80	110	80	80	4,8
MORSETTO ALTO	2645	110	40	60	1,7
	2646	110	40	80	2,3
	2647	110	40	100	2,8
	2647 C120	110	40	120	3,4

Griffa temprata reversibile

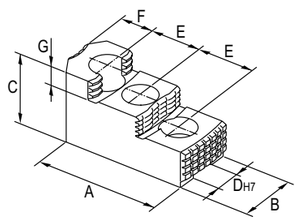

Art.	A	B	C	G	Peso Kg per serie 3pz
HB10A1	99,5	40	54	13	2,8

Griffa temprata per bloccare pezzi grezzi

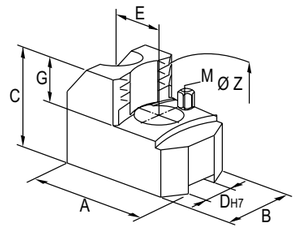

Art.	A	B	C	Campo di bloccaggio mm	Peso Kg per serie 3pz
3060	105	40	49	40-80	2,4
3061	90	40	49	80-120	2,3
3062	80	45	58	120-160	2,65
3063	80	50	58	160-200	2,7
3064-1	95	60	65	200-240	1,76
3064-2	115	60	65	240-280	2,04

Griffa temprata per presa diametri piccoli

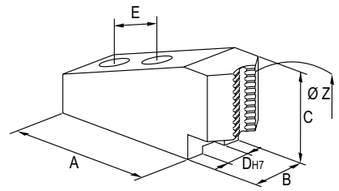

Art.	A	B	C	Campo di bloccaggio mm	Peso Kg per serie 3pz
3097	110	40	50	4-20	3,9
3092	105	40	50	20-45	3,6
4060	94	40	49	40-80	3,85

3 morsetti avvolgenti diam. 250

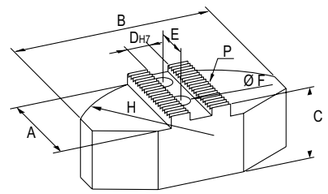

Art.	A	B	C	Materiale	Peso Kg per serie 3pz
3582	90	180	60	Acciao/Steel	12,3
3582-A	90	180	78	Alluminio/Aluminum	6,7

Appoggi M8

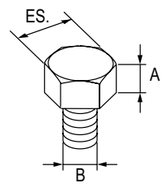

Art.	H	ES	Kg
2760	5	13	0,035
2761	10	13	0,055
2762	15	13	0,07
2763	20	13	0,08

Appoggi M10

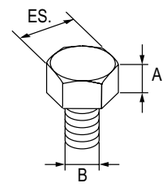

Art.	H	ES	Kg
2770	5	17	0,05
2771	10	17	0,08
2772	15	17	0,11
2773	20	17	0,135

Tassello doppio

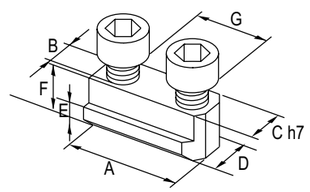

Art.	A	B	CH7	D	E	F	G	Peso Kg
2124	51	M12	16	22,5	8,5	21,5	30	0,12

▶ TIPO B-212 BB-212 BR-12

Diametro 315

Cava	21
Interasse	30
Passo	1,5x60°

Morsetto standard

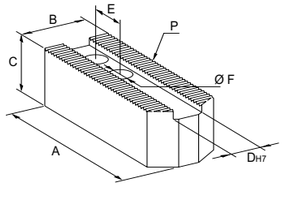

Art.	A	B	C	Peso Kg
2588	130	50	50	2,1

Morsetto lungo-largo-alto

Morsetto alto

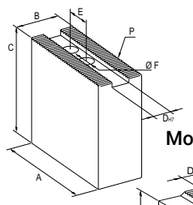

Morsetto lungo

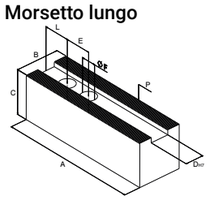

Morsetto largo

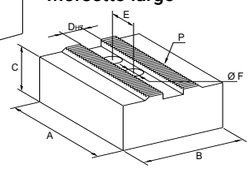

	Art.	A	B	C	Peso Kg
MORSETTO LUNGO	2588L	145	50	50	2,3
	2588L-160	160	50	50	2,6
	2588L-180	180	50	50	2,8
	2588L-200	200	50	50	3,3
MORSETTO LARGO	2588-80x50	130	80	50	3,4
	2588-80x80	130	80	80	5,6
	2588-B100	130	100	50	4,8
	2588-100x100	130	100	100	8,7
MORSETTO ALTO	2650	130	50	80	3,3
	2651	130	50	100	4,2
	2651-C120	130	50	120	5,1
	2651-C140	130	50	140	6,1

Griffa temprata reversibile

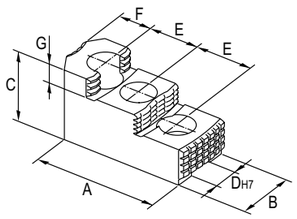

Art.	A	B	C	G	Peso Kg per serie 3pz
HB12N1	103	50	52	17	3,65

Griffa temprata per bloccare pezzi grezzi

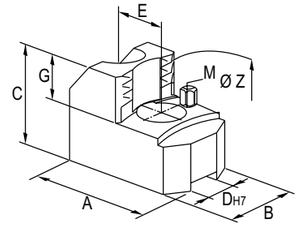

Art.	A	B	C	Campo di bloccaggio mm	Peso Kg per serie 3pz
3074	117	50	49	50-100	5,15
3075	102	50	49	100-150	5
3076	90	60	65	150-200	3,5
3077	115	60	65	200-300	5,5

Griffa temprata per presa diametri piccoli

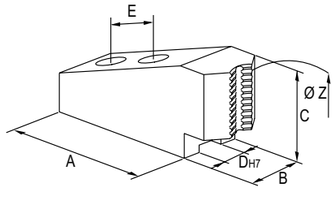

Art.	A	B	C	Campo di bloccaggio mm	Peso Kg per serie 3pz
3099	124	45	59	5-30	4,2
3094	112	45	57	30-50	4,5
4074	108	50	60	50-100	4,8

3 morsetti avvolgenti diam. 315

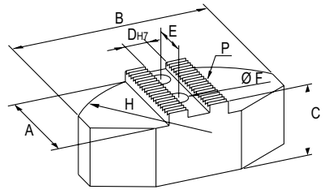

Art.	A	B	C	Materiale	Peso Kg per serie 3pz
3583	110	240	60	Acciao/Steel	20,5
3583-A	110	240	78	Alluminio/Aluminum	10,5

Appoggi M8

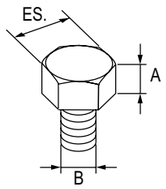

Art.	H	ES	Kg
2760	5	13	0,035
2761	10	13	0,055
2762	15	13	0,07
2763	20	13	0,08

Appoggi M10

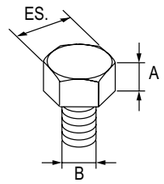

Art.	H	ES	Kg
2770	5	17	0,05
2771	10	17	0,08
2772	15	17	0,11
2773	20	17	0,135

Tassello doppio

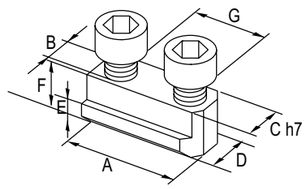

Art.	A	B	CH7	D	E	F	G	Peso Kg
2654	55,5	M16	21	29,5	11,5	27,75	30	0,2

▶ TIPO B-15

Diametro 381

Cava	22
Interasse	43
Passo	1,5x60°

Morsetto standard

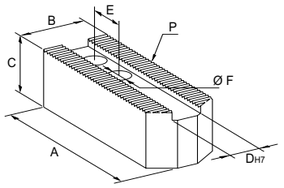

Art.	A	B	C	Peso Kg
2589	165	60	70	4,4

Morsetto lungo e largo

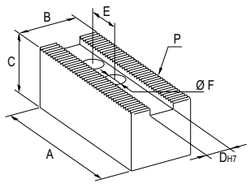

Art.	A	B	C	Peso Kg
2589L-200	200	70	70	6,5
2589L-230	230	70	70	7,6
2589-80x80	165	80	80	7,8

Morsetto alto

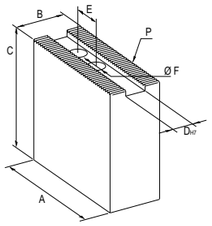

Art.	A	B	C	Peso Kg
2652	165	60	80	5,15
2653	165	60	100	6
2653-C120	165	60	120	6,5
2653-C140	165	60	140	7,65

Griffa temprata reversibile

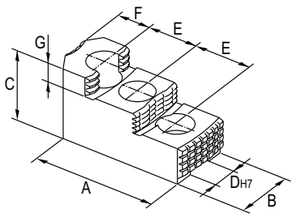

Art.	A	B	C	G	Peso Kg per serie 3pz
HB15A1	149	62	86	20	10,3

Griffa temprata per bloccare pezzi grezzi

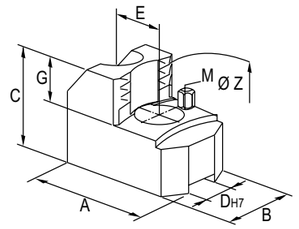

Art.	A	B	C	Campo di bloccaggio mm	Peso Kg per serie 3pz
3045	148	60	68	100-150	8
3046	125	60	68	150-200	6,5
3047	108	65	90	200-275	7,5
3048	123	70	90	275-350	15
3049	158	80	95	350-425	22
3050	240	90	95	425-525	24,5

3 morsetti avvolgenti diam. 381

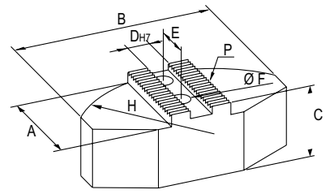

Art.	A	B	C	Materiale	Peso Kg per serie 3pz
3584	120	280	80	Acciao/Steel	39
3584-A	120	280	78	Alluminio/Aluminum	18,7

Appoggi M8

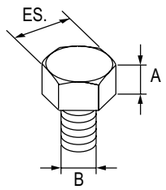

Art.	H	ES	Kg
2760	5	13	0,035
2761	10	13	0,055
2762	15	13	0,07
2763	20	13	0,08

Appoggi M10

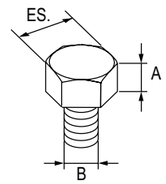

Art.	H	ES	Kg
2770	5	17	0,05
2771	10	17	0,08
2772	15	17	0,11
2773	20	17	0,135

Tassello doppio

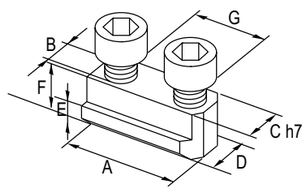

Art.	A	B	CH7	D	E	F	G	Peso Kg
2655	80	M20	22	33,5	16,5	45,5	43	0,52

▶ TIPO B-215 N15

Diametro 381

Cava	25,5
Interasse	43
Passo	1,5x60°

Morsetto standard

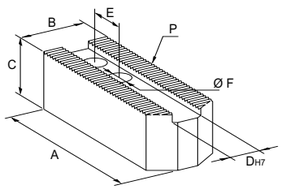

Art.	A	B	C	Peso Kg
2589-25,5	165	60	70	4,4

Morsetto lungo e largo

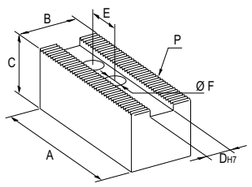

Art.	A	B	C	Peso Kg
2589-25,5-L-200	200	70	70	6,5
2589-25,5-L-230	230	70	70	7,6
2589-25,5-80x80	165	80	80	7,8

Morsetto alto

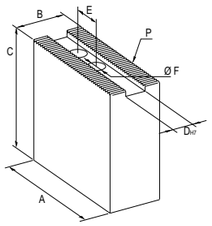

Art.	A	B	C	Peso Kg
2652-25,5	165	60	80	5,15
2653-25,5	165	60	100	6
2653-25,5-C120	165	60	120	6,5
2653-25,5-C140	165	60	140	7,65

Griffa temprata reversibile

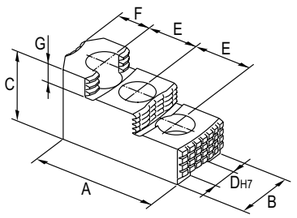

Art.	A	B	C	G	Peso Kg per serie 3pz
HB15N1	149	62	86	30	10,2

Griffa temprata per bloccare pezzi grezzi

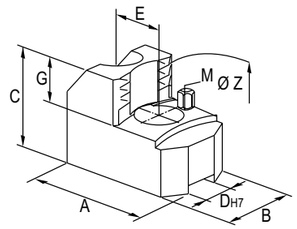

Art.	A	B	C	Campo di bloccaggio mm	Peso Kg per serie 3pz
3045-25,5	148	60	68	100-150	8
3046-25,5	125	60	68	150-200	6,5
3047-25,5	108	65	90	200-275	7,5
3048-25,5	123	70	90	275-350	15
3049-25,5	158	80	95	350-425	22
3050-25,5	240	90	95	425-525	24,5

3 morsetti avvolgenti diam. 381

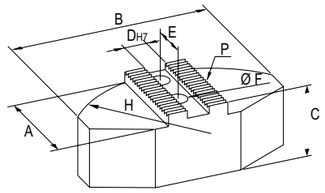

Art.	A	B	C	Materiale	Peso Kg per serie 3pz
3584-25,5	120	280	80	Acciao/Steel	39
3584-A-25,5	120	280	78	Alluminio/Aluminum	18,7

Appoggi M8

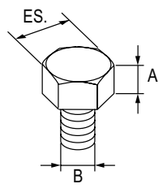

Art.	H	ES	Kg
2760	5	13	0,035
2761	10	13	0,055
2762	15	13	0,07
2763	20	13	0,08

Appoggi M10

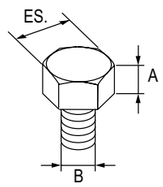

Art.	H	ES	Kg
2770	5	17	0,05
2771	10	17	0,08
2772	15	17	0,11
2773	20	17	0,135
2774	25	17	0,14
2775	30	17	0,145
2776	35	17	0,15

Tassello doppio

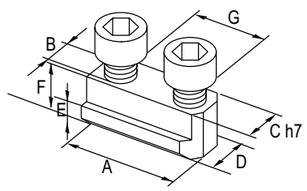

Art.	A	B	CH7	D	E	F	G	Peso Kg
2655C	80	M20	25,5	35	19	39,25	43	0,52

▶ TIPO B-18

Diametro 454

Cava	22
Interasse	43
Passo	1,5x60°

Morsetto standard

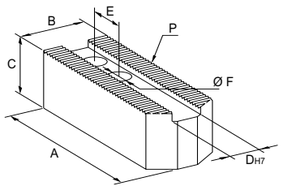

Art.	A	B	C	Peso Kg
2589	165	60	70	4,4

Morsetto lungo e largo

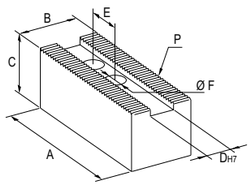

Art.	A	B	C	Peso Kg
2589L-200	200	70	70	-
2589L-230	230	70	70	-
2589-80x80	165	80	80	7,8

Morsetto alto

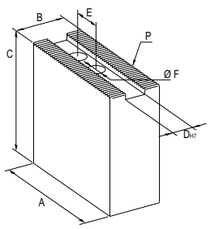

Art.	A	B	C	Peso Kg
2652	165	60	80	5,15
2653	165	60	100	6
2653-C120	165	60	120	6,5
2653-C140	165	60	140	7,65

Griffa temprata reversibile

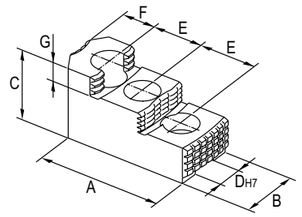

Art.	A	B	C	G	Peso Kg per serie 3pz
HB15A1	149	62	86	20	10,3

Griffa temprata per bloccare pezzi grezzi

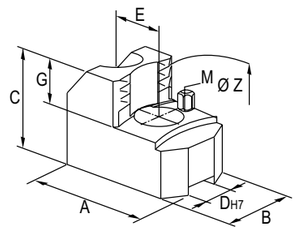

Art.	A	B	C	Campo di bloccaggio mm	Peso Kg per serie 3pz
3056	128	60	68	150-250	10
3057	120	70	90	250-350	13
3058	160	80	90	350-450	15
3059	210	90	90	450-550	22
3008	290	90	95	550-650	36

Appoggi M10

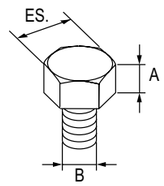

Art.	H	ES	Kg
2770	5	17	0,05
2771	10	17	0,08
2772	15	17	0,11
2773	20	17	0,135

Tassello doppio

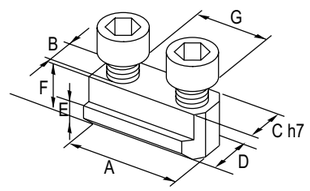

Art.	A	B	CH7	D	E	F	G	Peso Kg
2655	80	M20	22	33,5	16,5	45,5	43	0,52

▶ TIPO B-21

Diametro 530

Cava	25
Interasse	50/60
Passo	3x60°

Morsetto standard e lungo

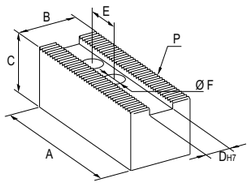

Art.	A	B	C	Peso Kg
2599	180	70	70	8,4
2673	230	80	80	14,9

Morsetto alto

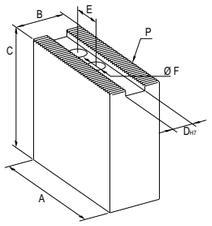

Art.	A	B	C	Peso Kg
2671	180	80	100	14,6
2672	180	80	120	17,52
2674	180	80	140	13,5

Griffa temprata reversibile

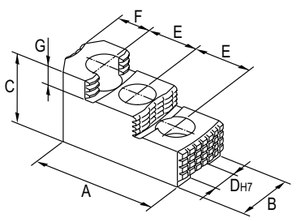

Art.	A	B	C	G	Peso Kg per serie 3pz
HB18B2	159,5	80	90	40	14,8

Griffa temprata per bloccare pezzi grezzi

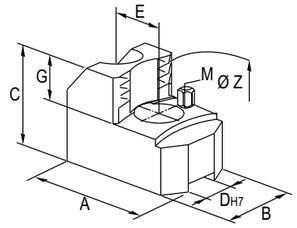

Art.	A	B	C	Campo di bloccaggio mm	Peso Kg per serie 3pz
3065	130	70	100	250-380	15
3066	160	80	100	380-510	22
3067	235	90	115	510-640	25
3068	310	100	115	640-760	30

Appoggi M10

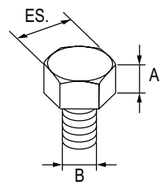

Art.	H	ES	Kg
2770	5	17	0,05
2771	10	17	0,08
2772	15	17	0,11
2773	20	17	0,135

Tasselli doppi

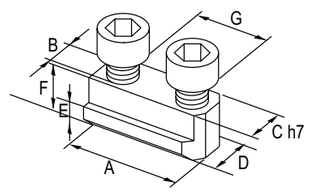

Art.	A	B	CH7	D	E	F	G	Peso Kg
2655-A	90	M20	25	37,5	19	45	50	0,57
2655-B	100	M20	25	37,5	19	45	60	0,57

▶ TIPO B-24

Diametro 610

Cava	25
Interasse	50-60
Passo	3x60°

Morsetto standard e lungo

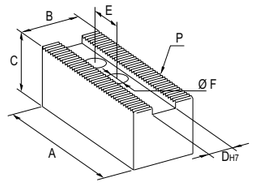

Art.	A	B	C	Peso Kg
2599	180	70	70	8,4
2673	230	80	80	14,9

Morsetto alto

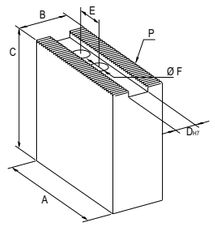

Art.	A	B	C	Peso Kg
2671	180	80	100	14,6
2672	180	80	120	17,52
2674	180	80	140	13,5

Griffa temprata reversibile

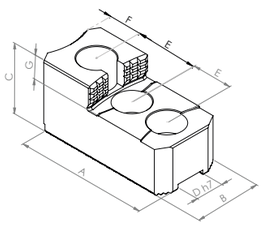

Art.	A	B	C	G	Peso Kg per serie 3pz
HB18B2	159,5	80	90	40	14,8

Griffa temprata per bloccare pezzi grezzi

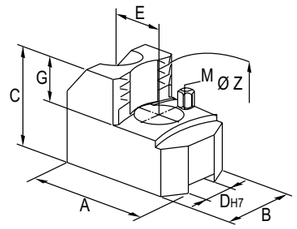

Art.	A	B	C	Campo di bloccaggio mm	Peso Kg per serie 3pz
3101	130	80	95	300-460	27
3102	200	90	110	460-620	38
3103	290	100	115	620-780	30
3104	365	100	120	750-900	35

Appoggi M10

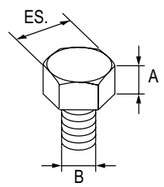

Art.	H	ES	Kg
2770	5	17	0,05
2771	10	17	0,08
2772	15	17	0,11
2773	20	17	0,135

Tasselli doppi

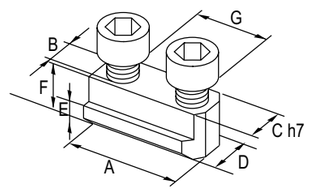

Art.	A	B	CH7	D	E	F	G	Peso Kg
2655-A	90	M20	25	37,5	19	45	50	0,57
2655-B	100	M20	25	37,5	19	45	60	0,57

MORSE AUTOCENTRANTI

MORSE AUTOCENTRANTI

Caratteristiche tecniche

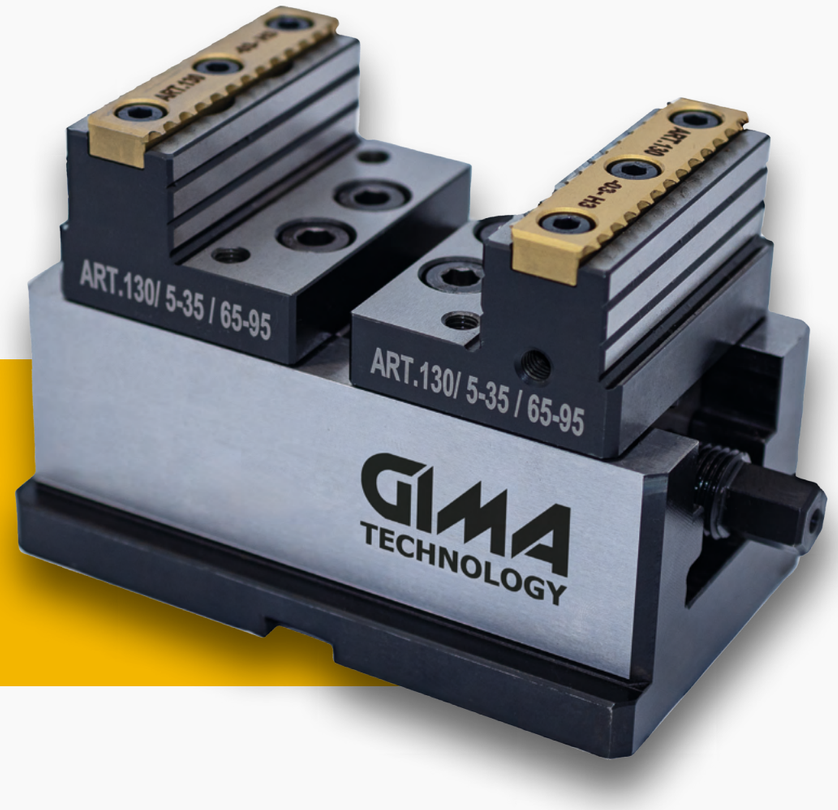

▶ 5 DIFFERENTI DIMENSIONI

▶ COMPATIBILITÀ CON RETICOLI 100 ± 0,02mm CON SISTEMA QUICK POINT □52 □96 CON PUNTO ZERO VISCHER&BOLLI E MAGGIORI COSTRUTTORI SUL MERCATO.

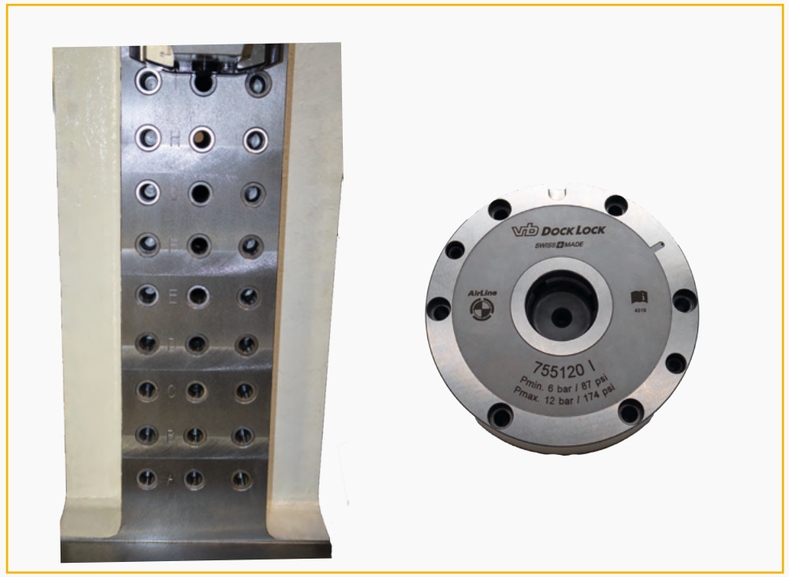

▶ SPECIFICHE TECNICHE

5 differenti dimensioni	Gestione delle altezze di presa pezzi grezzi: in dotazione viene fornito 1 settore dentato con altezza presa 3mm, 1 settore con altezza presa 5mm (optional) e 1 settore largo per sfruttare tutta l'altezza della griffa (23mm e 27mm).
Costruite con acciai legati e sottoposte a trattamenti specifici per garantire il massimo del bloccaggio e della funzionalità	
Compatibilità con reticoli 100 ± 0.02mm, con sistema quick point □52 □96, con punto zero Vischer&Bolli e maggiori costruttori sul mercato.	Ottima ripetibilità e precisione per presa pezzi finiti
Personalizzazione della presa: grazie alla presenza delle griffe basi si possono montare griffe tenere o dure per bloccare parallelepipedi tondi, quadri, esagoni e forme sagomate irregolari.	Gestione delle altezze di presa pezzi finiti tramite piattine magnetiche o con appoggi rettificati di diverse altezze (da 5mm a 20mm
Grande forza di serraggio mediante settore dentato cementato e ricoperto al tin	Assortimento vario di accessori e griffe tenere o dure con dimensioni diverse da quelle in dotazione, disponibili in magazzino.

Caratteristiche tecniche

PERSONALIZZAZIONE DELLA PRESA
grazie alla presenza delle griffe basi

GRIFFE BASI

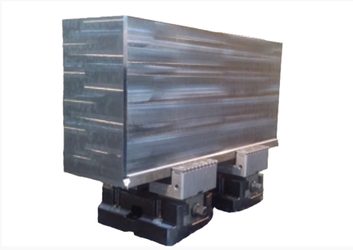

bloccaggio di parallelepipedi

bloccaggio di pezzi tondi in orizzontale

bloccaggio di pezzi tondi in verticale

bloccaggio di pezzi con forma sagomata irregolare

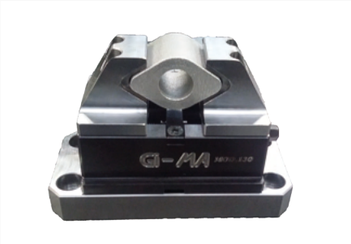

bloccaggio di pezzi con forma sagomata irregolare

bloccaggio speciale

bloccaggio di pezzi irregolari presa con doppia oscillazione

GRANDE FORZA DI SERRAGGIO
mediante settore dentato cementato e temprato ricoperto al tin

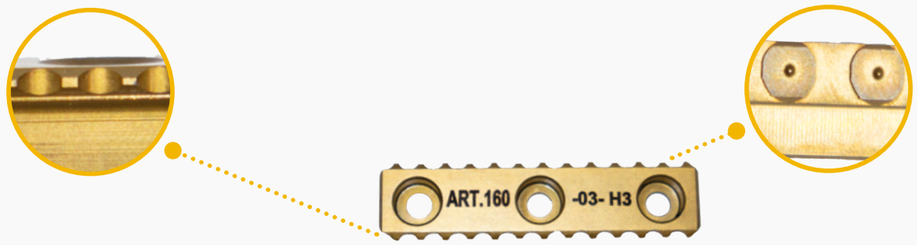

segni ben visibili dovuti alla penetrazione dei settori sul pezzo

GESTIONE DELLE ALTEZZE DI PRESA PEZZI GREZZI

Settore dentato con altezza presa
3mm

IN DOTAZIONE

Settore dentato con altezza presa
5mm

OPTIONAL

Settore largo per sfruttare tutta l'altezza della griffa
23-27mm

IN DOTAZIONE

Caratteristiche tecniche

GESTIONE DELLE ALTEZZE DI PRESA FINITA
tramite piattine magnetiche da 10mm a 20mm tramite appoggi rettificati di diverse altezze (da 5mm a 20mm)

piattine magnetiche

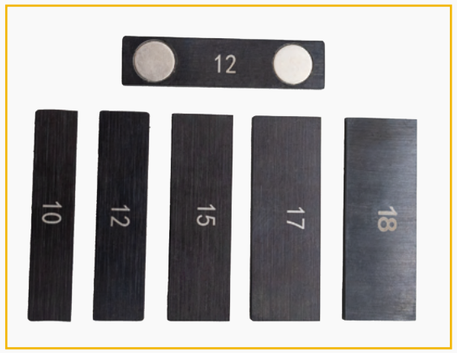

appoggi

OTTIMA RIPETIBILITÀ E PRECISIONE
per presa pezzi finiti

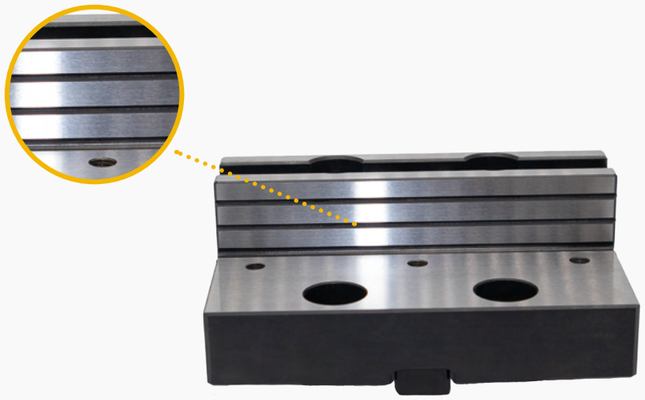

ASSORTIMENTO VARIO DI ACCESSORI E GRIFFE TENERE O DURE
con dimensioni diverse da quelle in dotazione

griffa tenera C40

griffa tenera Ergal

griffa larga

griffa prolungata per bloccare campi maggiori

griffa speciale a doppia oscillazione

griffa a V per bloccaggio pezzi tondi

griffa ad altezza maggiorata per bloccaggio di pezzi molti alti

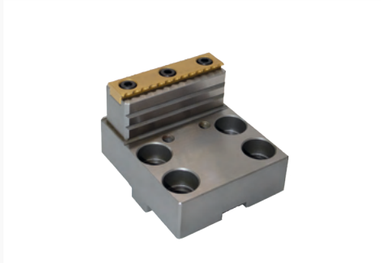

griffa stretta

MORSE AUTOCENTRANTI

Modello 130

CAMPO DI FISSAGGIO

- 6mm-95mm

CARATTERISTICHE

1. corpo in acciaio
2. vite e corsoi nitrurati
3. design compatto
4. applicazione su tutte le macchine utensili
5. versatile con diverse soluzioni di bloccaggio
6. presa grezzo 3mm o 5mm (optional)
7. presa pezzo finito 20mm

DOTAZIONE STANDARD

- 1 morsa mod. 130
- 1 chiave esagonale a cricchetto
- 2 chiavette 14 h7
- 8 viti M8
- 4 viti M8 x55
- 2 set di griffe
- 2 coppie di settori cementati e temprati (1 coppia H3 mm 1 coppia larga per presa H23 mm)

FORZA DI BLOCCAGGIO		
Nm 40	KN 11	Kg · f 1100
Nm 60	KN 15	Kg · f 1500
Nm 80	KN 20	Kg · f 2000

DISEGNI TECNICI

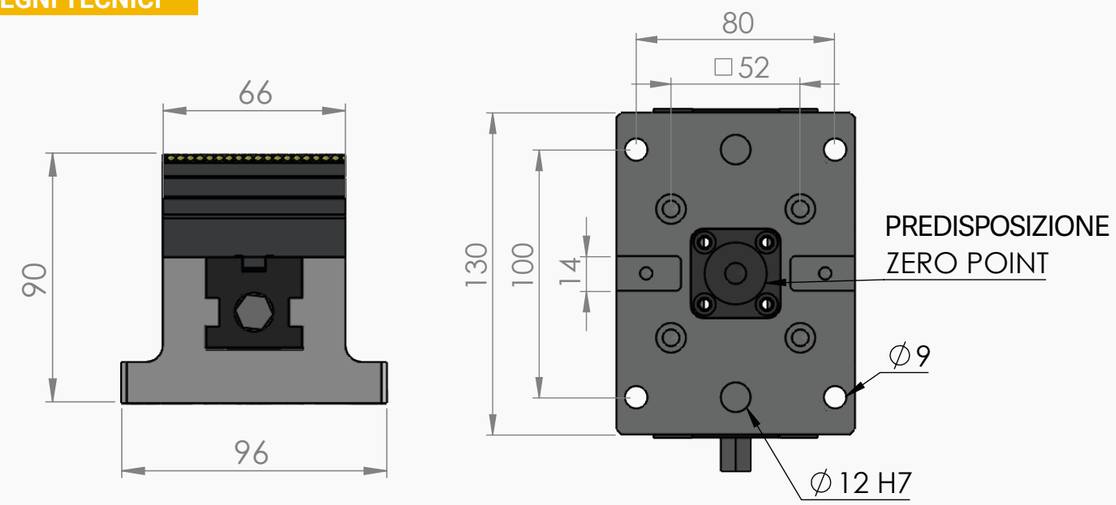

CAMPI DI SERRAGGIO PEZZO

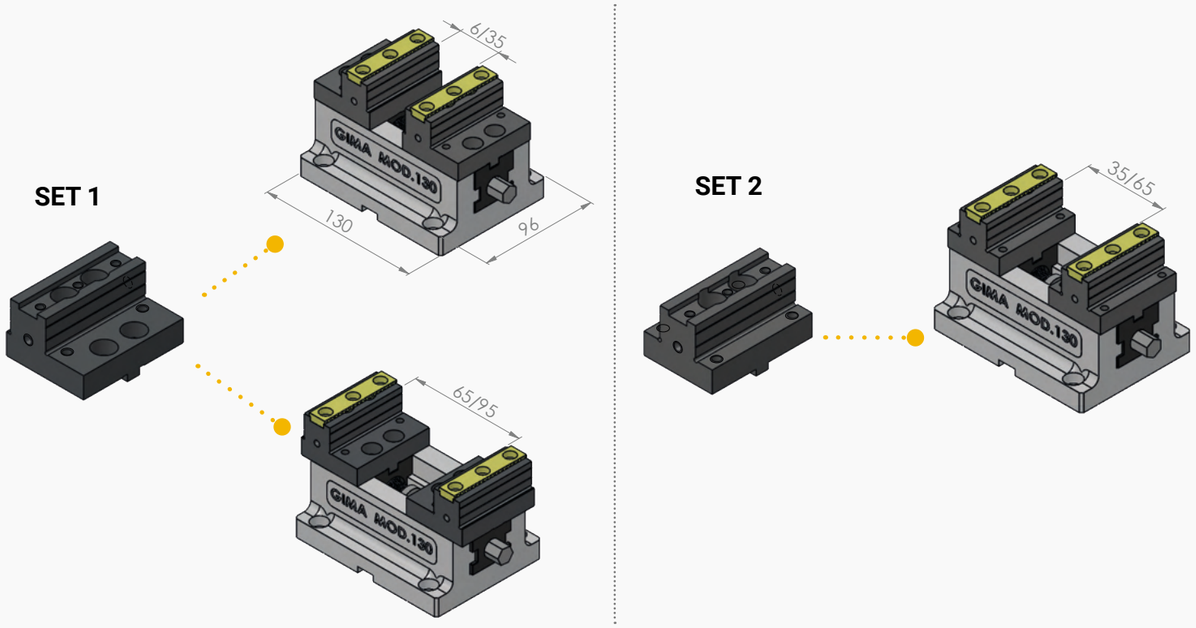

Modello I30

SET GRIFFE

FIG. 1

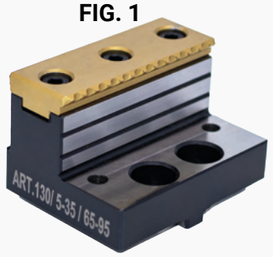

FIG. 2

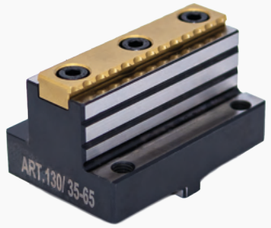

ART.	Descrizione
130/5-35/65-95	Ganascia con settore per bloccare su pezzo grezzo (specificare il tipo di settore al momento dell'acquisto)
130/35-65	

GANASCE LAVORABILI

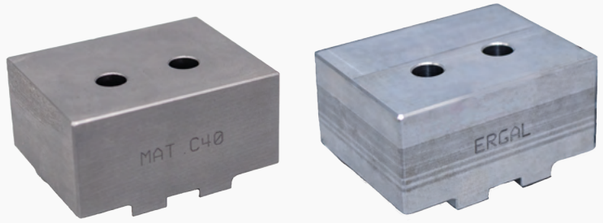

ART.	Descrizione
130-01	Ganascia lavorabile in acciaio C40
130-01-AL	Ganascia lavorabile in Ergal

FERMO PEZZO

ART.	Descrizione
130-02	Fermo pezzo

Molto altro disponibile in magazzino

PIATTINE MAGNETICHE

ART.	Descrizione
790-06-050.10	Piastrina magnetica H=10mm
790-06-050.11	Piastrina magnetica H=11mm
790-06-050.12	Piastrina magnetica H=12mm
790-06-050.15	Piastrina magnetica H=15mm
790-06-050.17	Piastrina magnetica H=17mm
790-06-050.18	Piastrina magnetica H=18mm

APPOGGI

ART.	Descrizione
2750	Appoggi M6x5
2751	Appoggi M6x10
2752	Appoggi M6x15
2753	Appoggi M6x20

SETTORE TEMPRATO PER BLOCCARE PEZZI GREZZI

ART.	Descrizione
M130/160-04-H3	Presa altezza 3mm
M130/160-04-H5	Presa altezza 5mm
M130/160-04-L	Presa altezza 23mm

Molto altro disponibile in magazzino

MORSE AUTOCENTRANTI

Modello 160-S

FORZA DI BLOCCAGGIO		
Nm 120	KN 20	Kg · f 2000
Nm 160	KN 30	Kg · f 3000
Nm 200	KN 40	Kg · f 4000

DISEGNI TECNICI

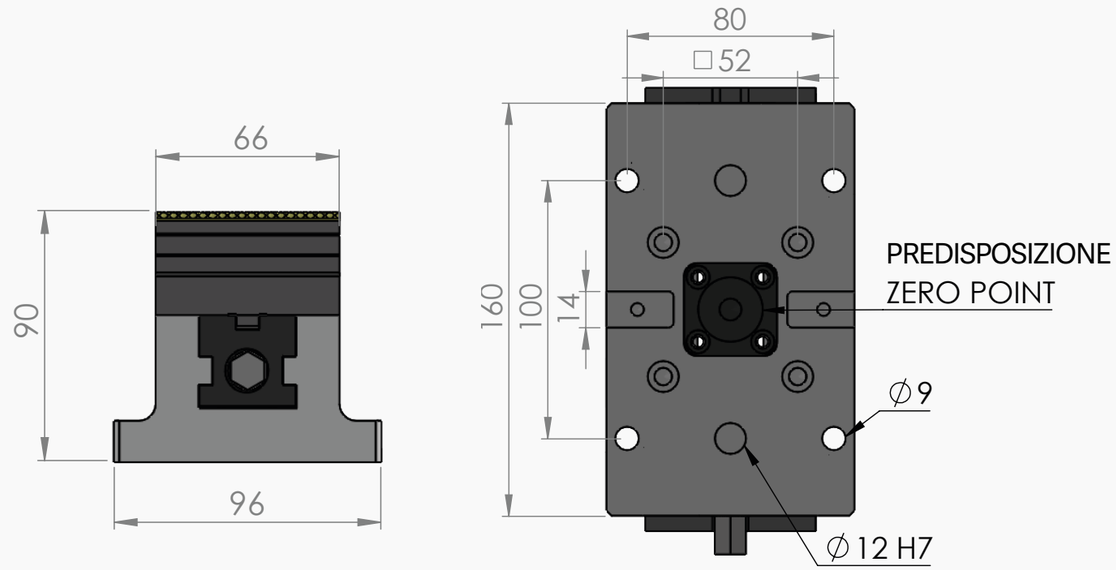

CAMPO DI FISSAGGIO

- 6mm-120mm

CARATTERISTICHE

1. corpo in acciaio
2. vite e corsoi nitrurati
3. design compatto
4. applicazione su tutte le macchine utensili
5. versatile con diverse soluzioni di bloccaggio
6. presa grezzo 3mm o 5mm (optional)
7. presa pezzo finito 20mm

DOTAZIONE STANDARD

- 1 morsa mod. 130
- 1 chiave esagonale a cricchetto
- 2 chiavette 14 h7
- 8 viti M8
- 4 viti M8 x55
- 2 set di griffe
- 2 coppie di settori cementati e temprati (1 coppia H3 mm 1 coppia larga per presa H23 mm)

CAMPI DI SERRAGGIO PEZZO

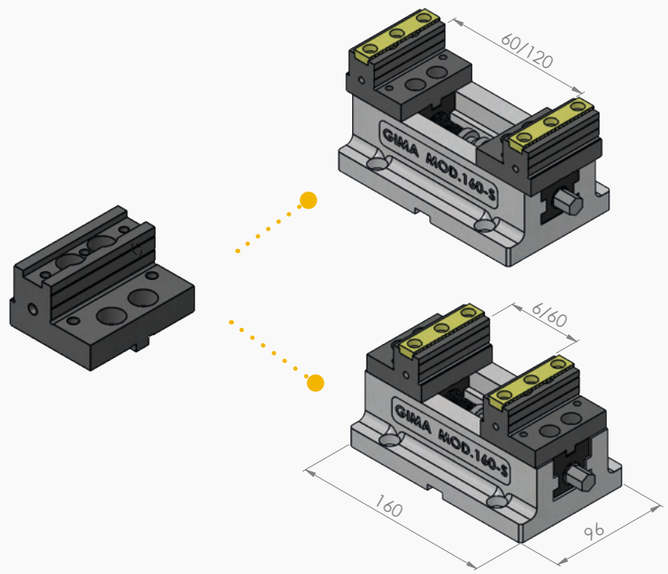

Modello 160-S

SET GRIFFE

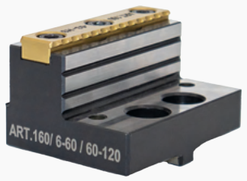

ART.	Descrizione
130/5-35/65-95	Ganascia con settore per bloccare su pezzo grezzo (specificare il tipo di settore al momento dell'acquisto)
130/35-65	

GANASCE LAVORABILI

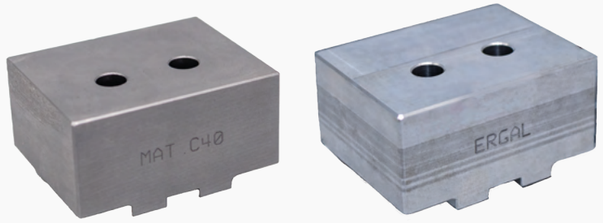

ART.	Descrizione
160-S-01	Ganascia lavorabile in acciaio C40
160-S-01A	Ganascia lavorabile in Ergal

FERMO PEZZO

ART.	Descrizione
130-02	Fermo pezzo

Molto altro disponibile in magazzino

PIATTINE MAGNETICHE

ART.	Descrizione
790-06-050.10	Piastrina magnetica H=10mm
790-06-050.11	Piastrina magnetica H=11mm
790-06-050.12	Piastrina magnetica H=12mm
790-06-050.15	Piastrina magnetica H=15mm
790-06-050.17	Piastrina magnetica H=17mm
790-06-050.18	Piastrina magnetica H=18mm

APPOGGI

ART.	Descrizione
2750	Appoggi M6x5
2751	Appoggi M6x10
2752	Appoggi M6x15
2753	Appoggi M6x20

SETTORE TEMPRATO PER BLOCCARE PEZZI GREZZI

ART.	Descrizione
M130/160-04-H3	Presa altezza 3mm
M130/160-04-H5	Presa altezza 5mm
M130/160-04-L	Presa altezza 23mm

Molto altro disponibile in magazzino

MORSE AUTOCENTRANTI

Modello 160

CAMPO DI FISSAGGIO

- 8mm-105mm

CARATTERISTICHE

1. corpo in acciaio
2. vite e corsoi nitrurati
3. design compatto
4. applicazione su tutte le macchine utensili
5. versatile con diverse soluzioni di bloccaggio
6. presa grezzo 3mm o 5mm (optional)
7. presa pezzo finito 24mm

DOTAZIONE STANDARD

- 1 morsa MOD. 160
- 1 chiave esagonale a cricchetto
- 2 chiavette 18 h7
- 8 viti M8
- 4 viti M12 x 35
- 2 set di griffe
- 2 coppie di settori cementati e temprati (1 coppia H3 mm 1 coppia larga per presa H27 mm)

FORZA DI BLOCCAGGIO		
Nm 120	KN 20	Kg · f 2000
Nm 160	KN 30	Kg · f 3000
Nm 200	KN 40	Kg · f 4000

DISEGNI TECNICI

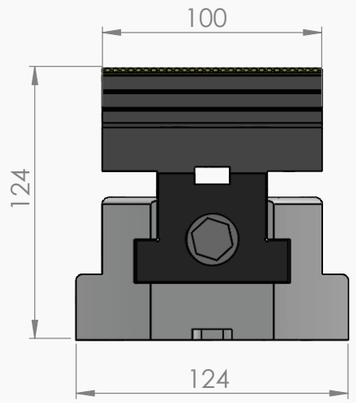

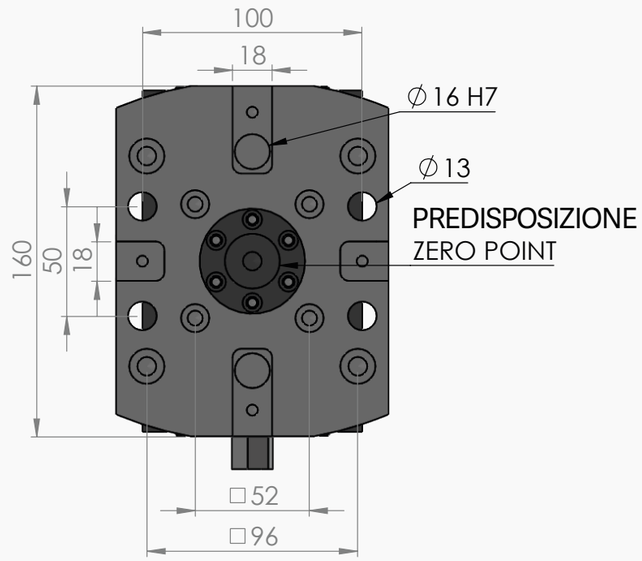

CAMPI DI SERRAGGIO PEZZO

SET 1

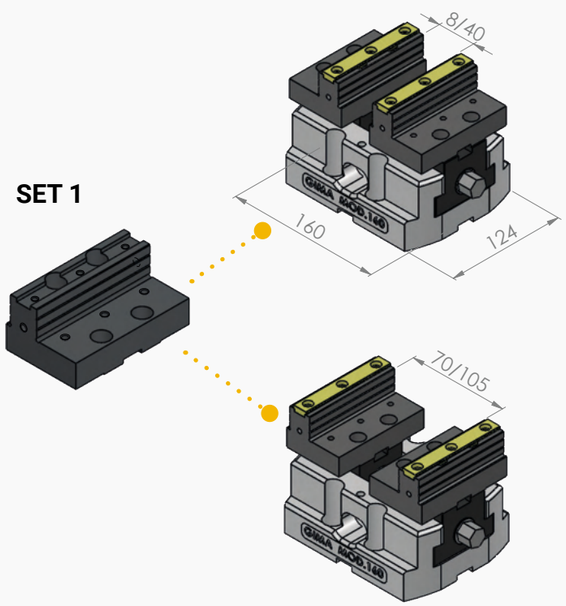

SET 2

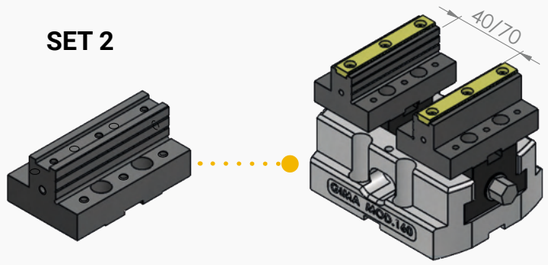

Modello 160

▶ SET GRIFFE

FIG. 1

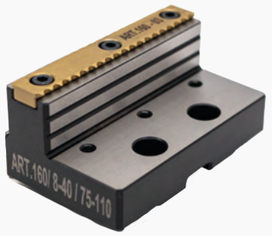

FIG. 2

ART.	Descrizione
160/8-40/75-110	Ganascia con settore per bloccare su pezzo grezzo (specificare il tipo di settore al momento dell'acquisto)
160/40-75	

▶ GANASCE LAVORABILI

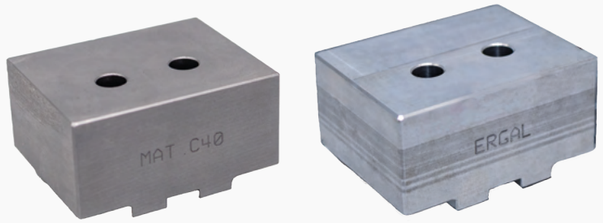

ART.	Descrizione
160-01	Ganascia lavorabile in acciaio C40
160-01-AL	Ganascia lavorabile in Ergal

▶ FERMO PEZZO

ART.	Descrizione
160-02	Fermo pezzo

Molto altro disponibile in magazzino

▶ PIATTINE MAGNETICHE

ART.	Descrizione
790-06-100-10	Piastrina magnetica H=10mm
790-06-100-12	Piastrina magnetica H=12mm
790-06-100-14	Piastrina magnetica H=14mm
790-06-100-15	Piastrina magnetica H=15mm
790-06-100-16	Piastrina magnetica H=16mm
790-06-100-18	Piastrina magnetica H=18mm
790-06-100-19	Piastrina magnetica H=19mm
790-06-100-20	Piastrina magnetica H=20mm
790-06-100-21	Piastrina magnetica H=21mm

▶ APPOGGI

ART.	Descrizione
2750	Appoggi M6x15
2751	Appoggi M6x20
2752	Appoggi M6x23
2753	Appoggi M6x25

▶ SETTORE TEMPRATO PER BLOCCARE PEZZI GREZZI

ART.	Descrizione
M160/190-04-H3	Settore temprato per bloccare sul grezzo
M160/190-04-H5	Settore temprato per bloccare sul grezzo
M160/190-04-L	Settore temprato per bloccare sul grezzo

Molto altro disponibile in magazzino

MORSE AUTOCENTRANTI

Modello 190

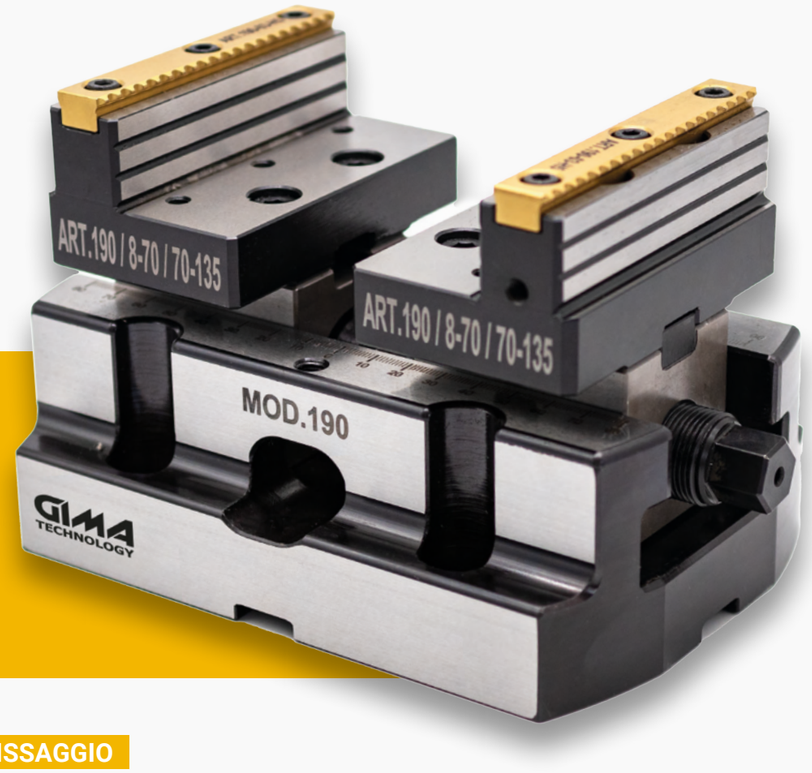

FORZA DI BLOCCAGGIO		
Nm 120	KN 20	Kg · f 2000
Nm 160	KN 30	Kg · f 3000
Nm 200	KN 40	Kg · f 4000

DISEGNI TECNICI

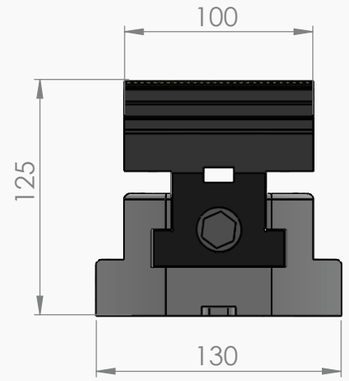

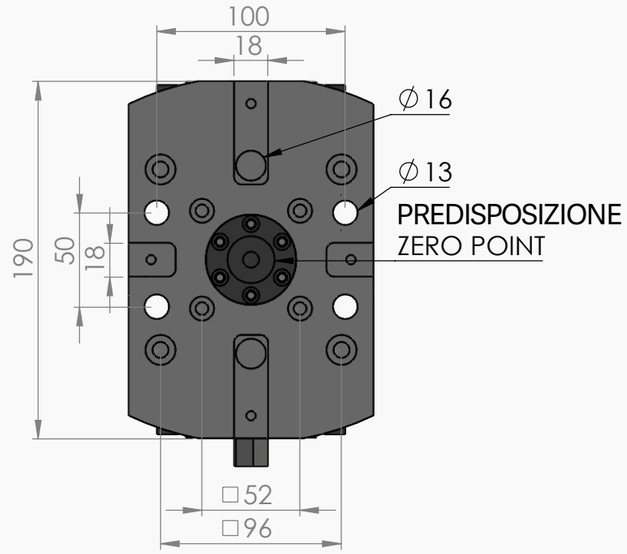

CAMPO DI FISSAGGIO

- 8mm-165mm

CARATTERISTICHE

1. corpo in acciaio
2. vite e corsoi nitrurati
3. design compatto
4. applicazione su tutte le macchine utensili
5. versatile con diverse soluzioni di bloccaggio
6. presa grezzo 3mm o 5mm (optional)
7. presa pezzo finito 24mm

DOTAZIONE STANDARD

- 1 morsa MOD. 190
- 1 chiave esagonale a cricchetto
- 2 chiavette 18 h7
- 8 viti M8
- 4 viti M12 x 35
- 2 set di griffe
- 2 coppie di settori cementati e temprati (1 coppia H3 mm 1 coppia larga per presa H27 mm)

CAMPI DI SERRAGGIO PEZZO

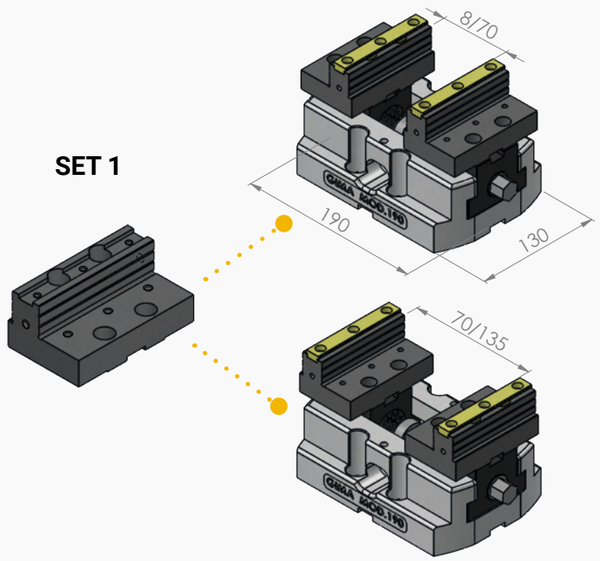

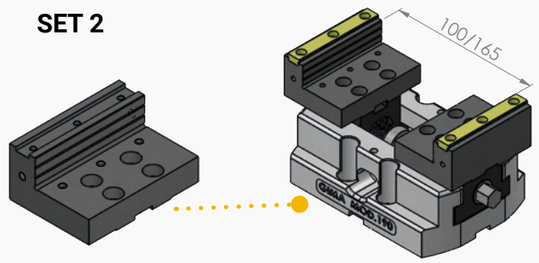

Modello 190

SET GRIFFE

FIG. 2

FIG. 1

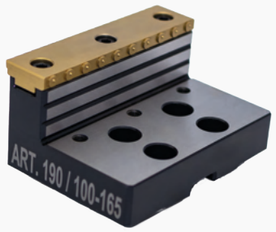

ART.	Descrizione
190/8-70/70-135	Ganascia con settore per bloccare su pezzo grezzo (specificare il tipo di settore al momento dell'acquisto)
190/100-165	

GANASCE LAVORABILI

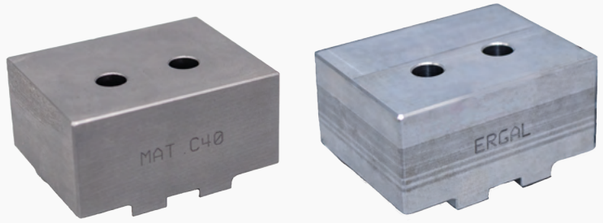

ART.	Descrizione
190-01	Ganascia lavorabile in acciaio C40
190-01-AL	Ganascia lavorabile in Ergal

FERMO PEZZO

ART.	Descrizione
190-02	Fermo pezzo

Molto altro disponibile in magazzino

PIATTINE MAGNETICHE

ART.	Descrizione
790-06-100-10	Piastrina magnetica H=10mm
790-06-100-12	Piastrina magnetica H=12mm
790-06-100-14	Piastrina magnetica H=14mm
790-06-100-15	Piastrina magnetica H=15mm
790-06-100-16	Piastrina magnetica H=16mm
790-06-100-18	Piastrina magnetica H=18mm
790-06-100-19	Piastrina magnetica H=19mm
790-06-100-20	Piastrina magnetica H=20mm
790-06-100-21	Piastrina magnetica H=21mm

APPOGGI

ART.	Descrizione
2750	Appoggi M6x5
2751	Appoggi M6x10
2752	Appoggi M6x15
2753	Appoggi M6x20

SETTORE TEMPRATO PER BLOCCARE PEZZI GREZZI

ART.	Descrizione
M160/190-04-H3	Settore temprato per bloccare sul grezzo
M160/190-04-H5	Settore temprato per bloccare sul grezzo
M160/190-04-L	Settore temprato per bloccare sul grezzo

Molto altro disponibile in magazzino

MORSE AUTOCENTRANTI

Modello 250

FORZA DI BLOCCAGGIO		
Nm 120	KN 20	Kg · f 2000
Nm 160	KN 30	Kg · f 3000
Nm 200	KN 40	Kg · f 4000

DISEGNI TECNICI

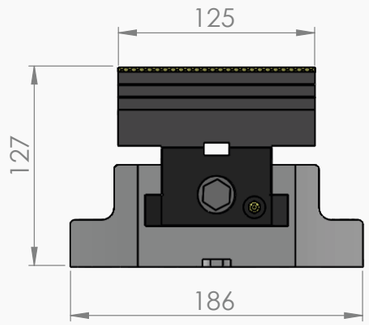

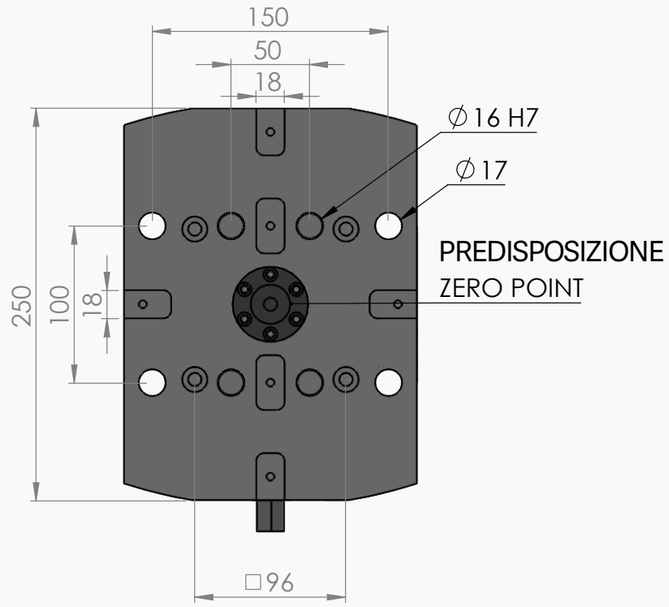

CAMPO DI FISSAGGIO

- 10mm-190mm

CARATTERISTICHE

1. corpo in acciaio
2. vite e corsoi nitrurati
3. design compatto
4. applicazione su tutte le macchine utensili
5. versatile con diverse soluzioni di bloccaggio
6. presa grezzo 3mm o 5mm (optional)
7. presa pezzo finito 24mm

DOTAZIONE STANDARD

- 1 morsa MOD. 250
- 1 chiave esagonale a cricchetto
- 2 chiavette 18 h7
- 8 viti M10
- 4 viti M16 x 40
- 2 set di griffe
- 2 coppie di settori cementati e temprati
  (1 coppia H3 mm
  1 coppia larga per presa H27 mm)

CAMPI DI SERRAGGIO PEZZO

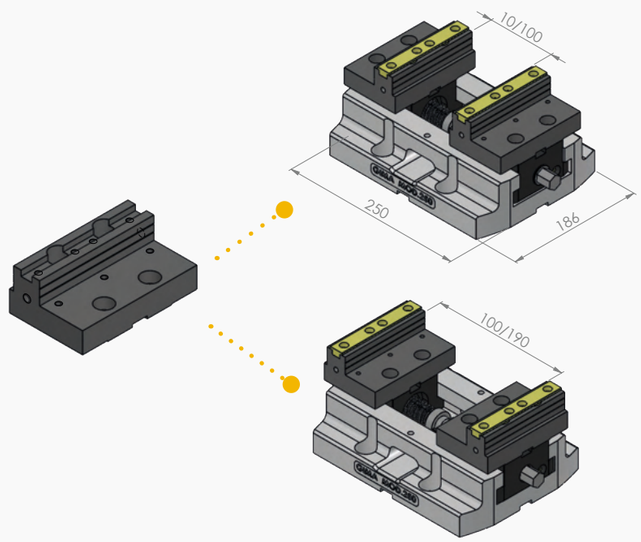

Modello 250

▶ SET GRIFFE

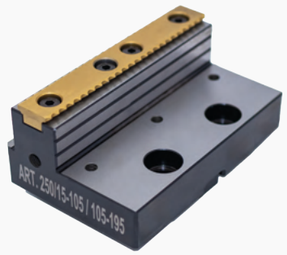

ART.	Descrizione
250/10-100/100-190	Ganascia con settore per bloccare su pezzo grezzo (specificare il tipo di settore al momento dell'acquisto)

▶ GANASCE LAVORABILI

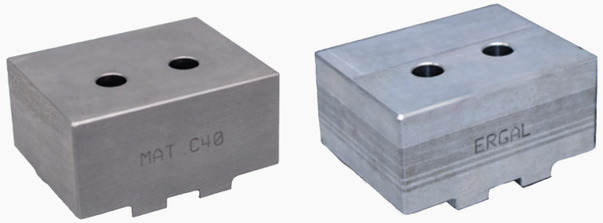

ART.	Descrizione
250-01	Ganascia lavorabile in acciaio C40
250-01-AL	Ganascia lavorabile in Ergal

▶ FERMO PEZZO

ART.	Descrizione
250-02	Fermo pezzo

Molto altro disponibile in magazzino

▶ PIATTINE MAGNETICHE

ART.	Descrizione
790-06-100-10	Piastrina magnetica H=10mm
790-06-100-12	Piastrina magnetica H=12mm
790-06-100-14	Piastrina magnetica H=14mm
790-06-100-15	Piastrina magnetica H=15mm
790-06-100-16	Piastrina magnetica H=16mm
790-06-100-18	Piastrina magnetica H=18mm
790-06-100-19	Piastrina magnetica H=19mm
790-06-100-20	Piastrina magnetica H=20mm
790-06-100-21	Piastrina magnetica H=21mm

▶ APPOGGI

ART.	Descrizione
2750	Appoggi M6x5
2751	Appoggi M6x10
2752	Appoggi M6x15
2753	Appoggi M6x20

▶ SETTORE TEMPRATO PER BLOCCARE PEZZI GREZZI
Modello 250

ART.	Descrizione
M250-04-H3	Settore temprato per bloccare sul grezzo
M250-04-H5	Settore temprato per bloccare sul grezzo
M250-04-L	Settore temprato per bloccare sul grezzo

Molto altro disponibile in magazzino

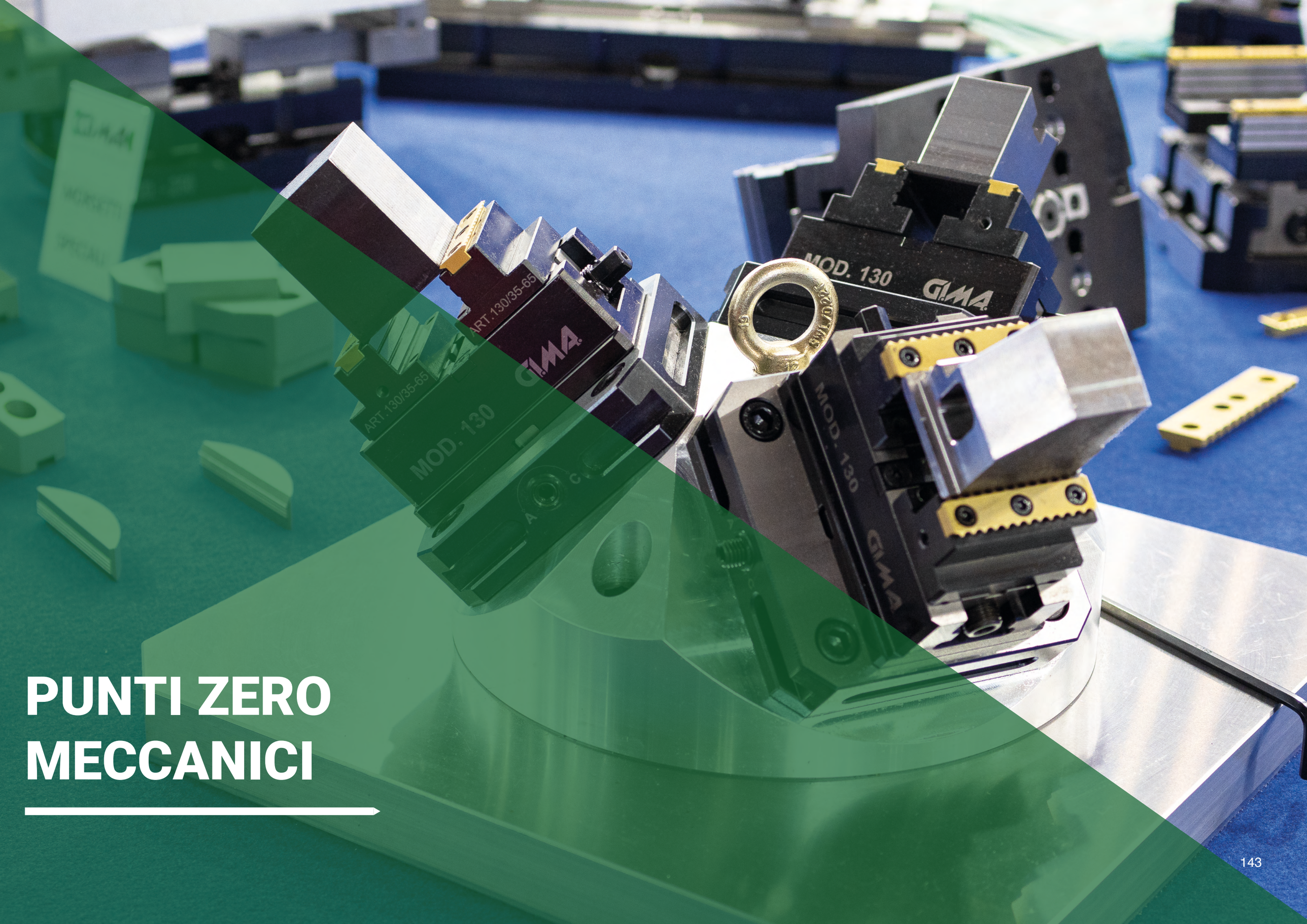

PUNTI ZERO MECCANICI

Caratteristiche tecniche

▶ SPECIFICHE TECNICHE

Facilità di sostituzione attrezzature quali morse autocentranti e maschere dedicate in pochissimo tempo mantenendo un'ottima reperibilità
Bloccaggio elevato per garantire un'ottima tenuta del pezzo
Costruite con acciai legati e sottoposte a trattamenti specifici per mantenere intatta la superficie di contatto il più a lungo possibile
3 tipologie di dimensioni
Compatibilità con retticoli 100 ± 0.02 o con tavola cave a T
Possibilità di adattare il sistema punto 0 anche in attrezzature dedicate

▶ FACILITÀ DI SOSTITUZIONE ATTREZZATURE

Mediante codulo d'interfaccia è possibile sostituire in brevissimo tempo attrezzature quali morse, autocentranti e maschere dedicate.

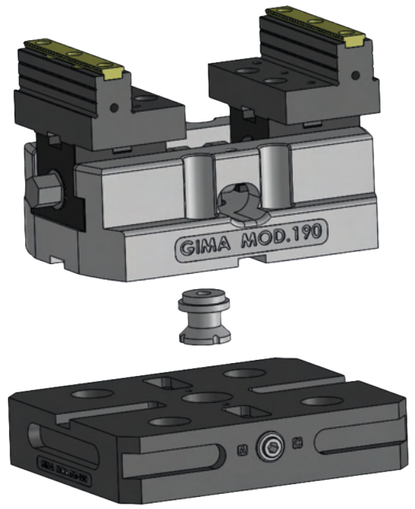

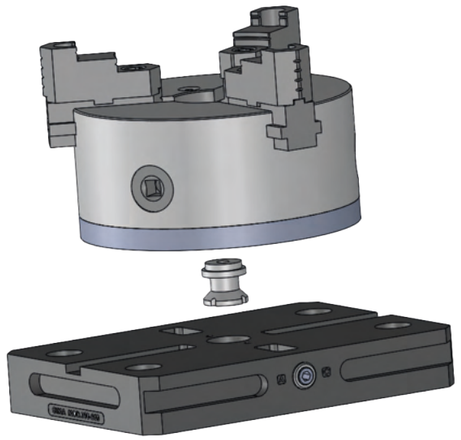

▶ BLOCCAGGIO ELEVATO

L'alta forza di serraggio permette di lavorare i pezzi anche a distanze ragguardevoli

Caratteristiche tecniche

▶ 3 TIPOLOGIE DI DIMENSIONI

MOD.130-160S

MOD.160-190

MOD.190-250

▶ COMPATIBILITÀ CON
RETICOLI 50 ± 0,02
TAVOLA cave a T

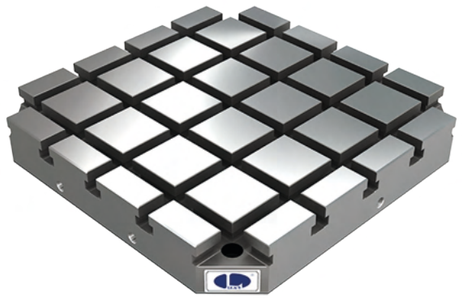

Cave a T

Retticoli 50 ± 0,02

▶ ADATTAMENTO PUNTO 0
possibilità di adattare il sistema punto 0
anche in attrezzature dedicate

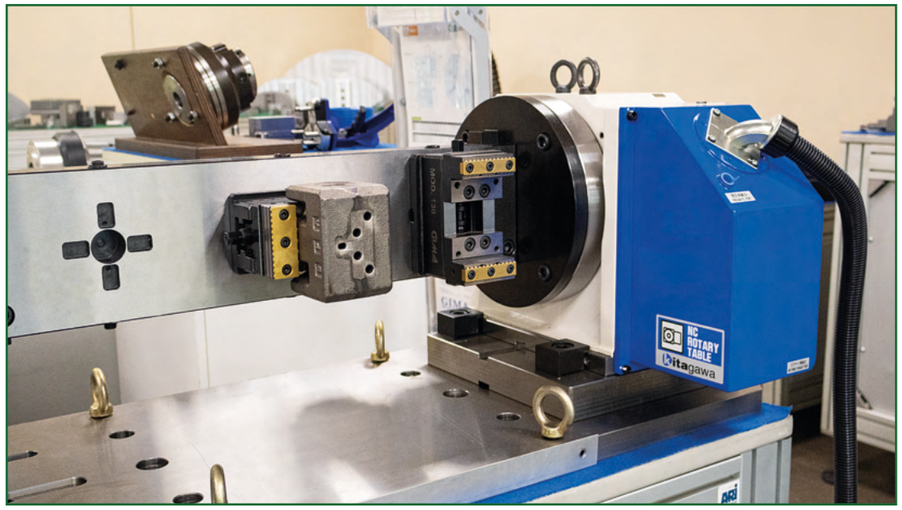

Inserimento del bloccaggio punto 0 all'interno di una piastra

modello 130-160S

DISEGNI TECNICI

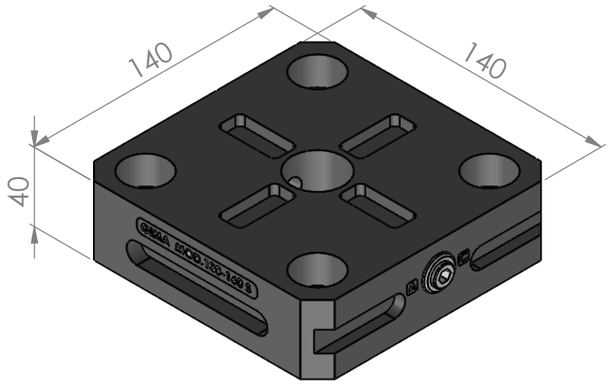

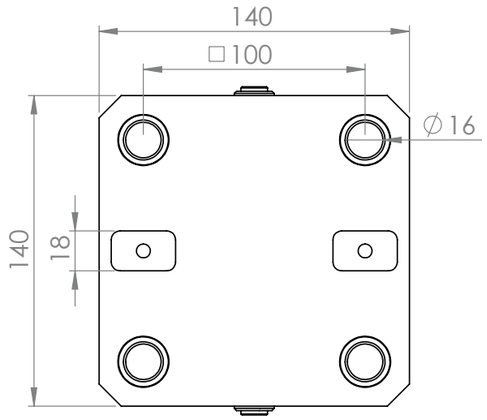

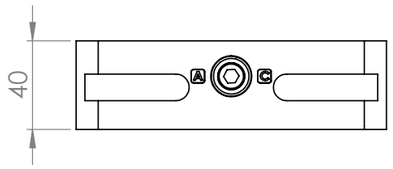

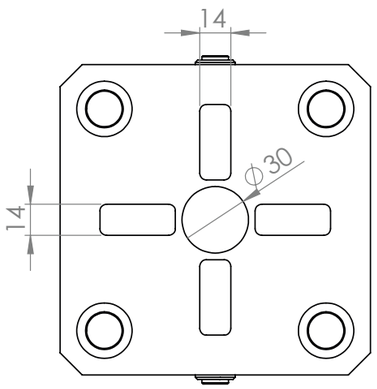

▶ ACCESSORI

Codulo

modello 160-190

DISEGNI TECNICI

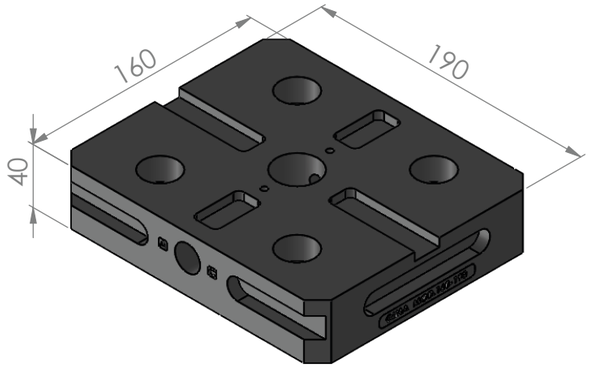

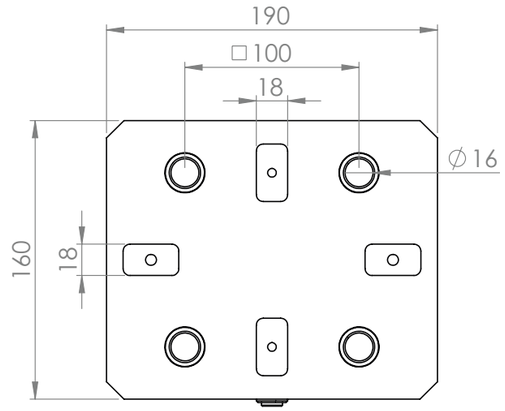

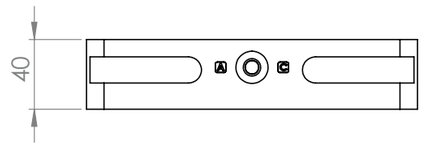

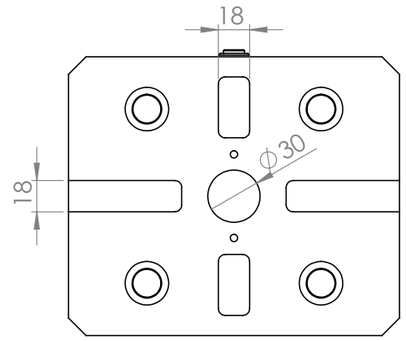

▶ ACCESSORI

Codulo

Punti zero meccanici

modello 190-250

DISEGNI TECNICI

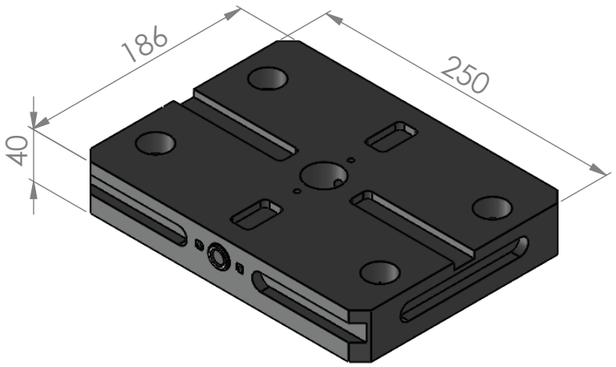

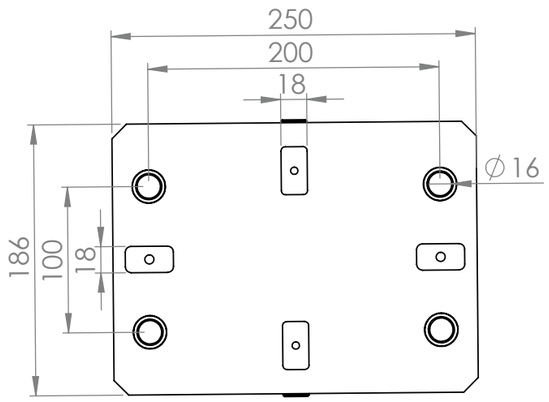

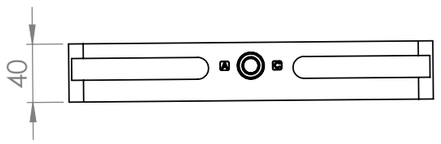

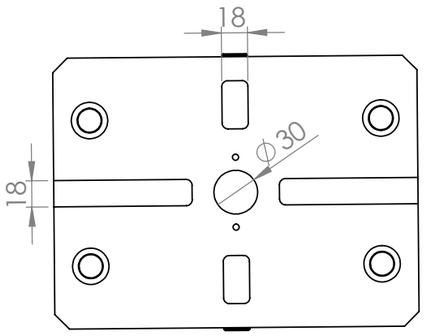

▶ ACCESSORI

Codulo

ESEMPI DI APPLICAZIONE

morse su punti zero

punto zero su morsa 130

punto zero su morsa 160-S

punto zero su morsa 160

punto zero su morsa 190

punto zero su morsa 190

punto zero su morsa 250

SISTEMA DI FISSAGGIO A CATENA

▶ SISTEMA DI FISSAGGIO A CATENA
per bloccare particolari di grosse dimensioni e forme regolari

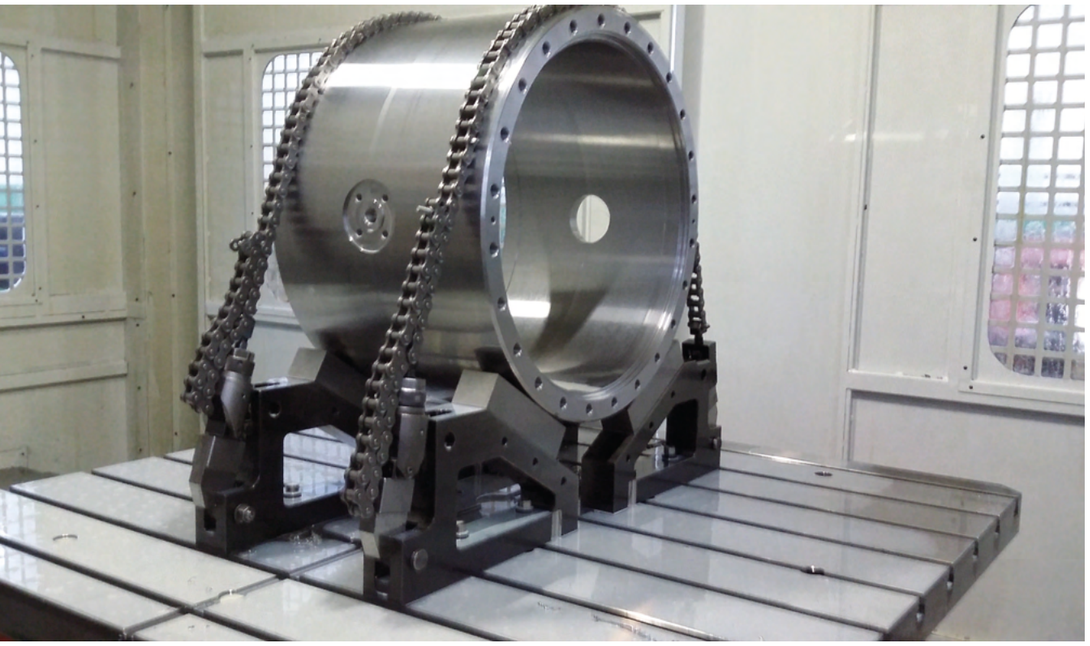

VANTAGGI

- Riduzione del tempo di bloccaggio
- Altissima forza di serraggio
- Distribuzione della forza su tutta la superficie di contatto
- Facilità di applicazione a pezzi irregolari
- Eliminazione degli ingombri in fase di lavorazione

FUNZIONAMENTO

- **Lunghezza della catena:** può essere adattata alla dimensione del pezzo utilizzando una falsa maglia o un giunto per allungarla, oppure un cacciaspina per accorciarla.
- **Pre-regolazione e tensionamento della catena:** si effettuano tramite una ghiera zigrinata situata al centro del tendi catena.
- **Bloccaggio del pezzo:** avviene con la chiave in dotazione, agendo sul dado esagonale posizionato nella parte superiore del gancio tirante.

CARATTERISTICHE TECNICHE	
Forza di serraggio	M16 Kn 40
	M20 Kn 60
Coppia di serraggio	M16 (Nm) 100
	M20 (Nm) 160

▶ ART. 5016 Coppia di fissaggio “M16”

Composto da:

- Tendi catena
- Gancio tirante
- Tasselli a “T”
- Viti per catena da 1”
- Chiave da 46mm

GANCIO TIRANTE

TENDICATENA

CHIAVE DA 46MM

▶ ART. 5020 Coppia di fissaggio “M20”

Composto da:

- Tendi catena
- Gancio tirante
- Tasselli a “T”
- Viti per catena da 1” 1/4
- Chiave da 46mm

GANCIO TIRANTE

TENDICATENA

CHIAVE DA 46MM

► CATENA A RULLI

serie Europea prodotta da
azienda certificata iso 9001:2000

Confezioni da 5mt

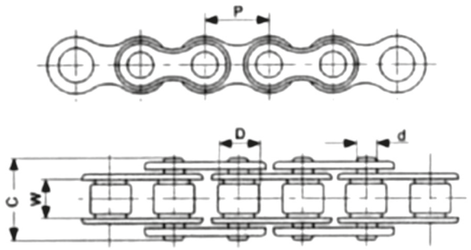

Art.	COD ISO	Catena dim.	P mm	W mm	D mm	d mm	C	PESO Xm	CARICO DI ROTTURA
5016/B1	16B1	1”	25,4	17,02	15,88	8,28	36,10	2,71	72800
5020/B1	20B1	1” 1/4	31,75	19,56	19,05	10,9	41,30	3,70	106700

► ACCESSORI NECESSARI PER ALLUNGARE LA CATENA

FALSA MAGLIA

Art.	Catena dim.
5016/B2	1”
5020/B2	1” 1/4

GIUNTO

Art.	Catena dim.
5016/B3	1”
5020/B3	1” 1/4

TAP
REMOVER
MANUALE
D'USO
DIGITAL
TAP REMOVER+
OUT
DRIVE
GIMA

TAP REMOVER

▶ TAP REMOVER
Disintegratore di maschi e punte

- Rimuove maschi di ogni misura (da M3 a M20 circa)
- Appropriato per qualsiasi tipo di materiale conduttivo (alluminio, ottone, rame, ferro, acciaio e acciaio speciale)
- Automaticamente raggiunge la profondità impostata emettendo un suono a lavoro ultimato
- Se durante la discesa si avverte una certa resistenza, ha un sistema di allarme che blocca la rimozione del maschio
- Temporizzatore che ferma automaticamente l'operazione quando avverte una piccola resistenza della durata di 3, 7 o 10 secondi
- Rotazione della testa dell'estrattore (FIG.1)

FIG.1

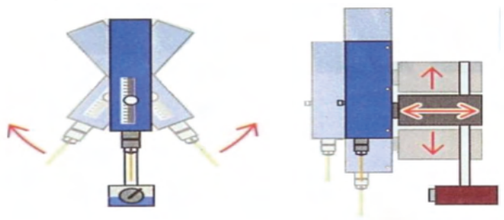

- Imbattibile per rimuovere maschi e punte
- Doppia velocità rispetto ai modelli precedenti
- Unità di alimentazione elettrica computerizzata con pannello digitale

Fonte elettrica AC 170÷240 V.

Utilizza normale acqua del rubinetto o simili (acqua emulsionabile ecc)

Si usano barre di ottone come elettrodo

Si adatta facilmente anche su grandi pezzi

Rimuove il maschio senza danneggiare il filetto

Pezzo piccolo
immergere il pezzo in un serbatoio

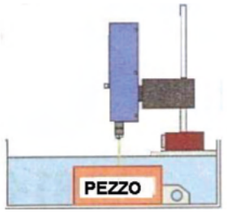

Pezzo grande
creare una piscina intorno al pezzo

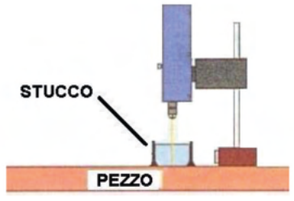

Lavorazione oblique
fornire un flusso d'acqua durante la lavorazione

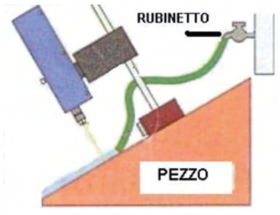

VELOCITÀ DI ESECUZIONE			
MISURA	PROFONDITÀ	TEMPO	Ø ELETTRODO
M6	to 10	5 min	Ø 3
M10	to 10	5 min	Ø 5

DIMENSIONI E SPECIFICHE TECNICHE

ALIMENTATORE	
PESO	10 Kg
MISURE	250x210x300

ESTRATTORE	
PESO	6 Kg
MISURE	50x70x350
CORSA ASSE Z	100 mm
POSSESSORE ELETTRODO	MAX Ø 6.5

Alimentatore

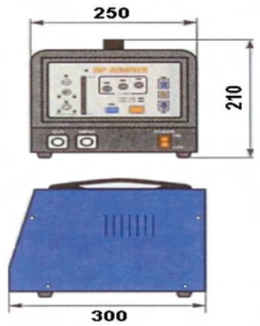

Estrattore

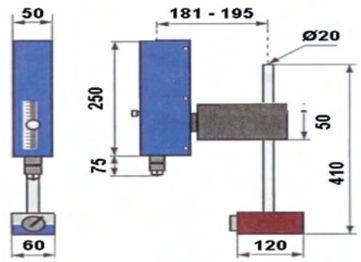

RIMOZIONE DEL MASCHIO

Per rimuovere il maschio rotto, bucare al centro usando un elettrodo della metà del maschio, poi rimuovere il maschio a pezzetti lasciando intatto il filetto

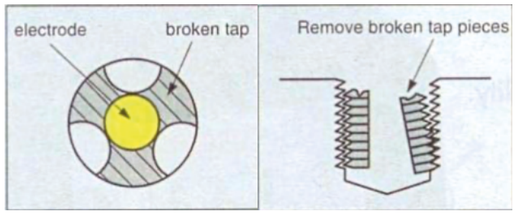

APPARECCHIATURA in dotazione

STANDARD

- Unità di alimentazione elettrica
- Estrattore
- Magneti standard
- Stucco speciale
- Elettrodo (ottone)
- 2 barre di Ottone per ogni misura (Ø 1.0, Ø 1.5,
- Ø 2.0, Ø 2.5, Ø 3.0)
- 1 barra di Ottone per ogni misura (Ø 4.0, Ø 5.0,
- Ø 6.0)

NOTE

GIMA TECHNOLOGY