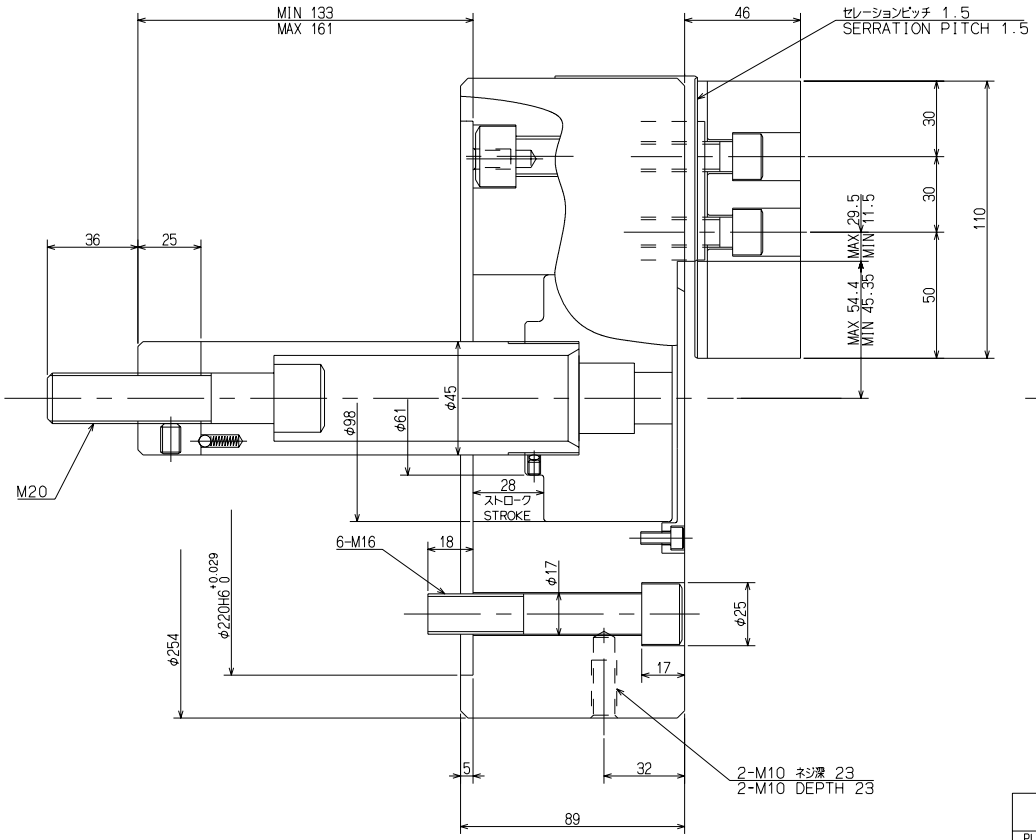

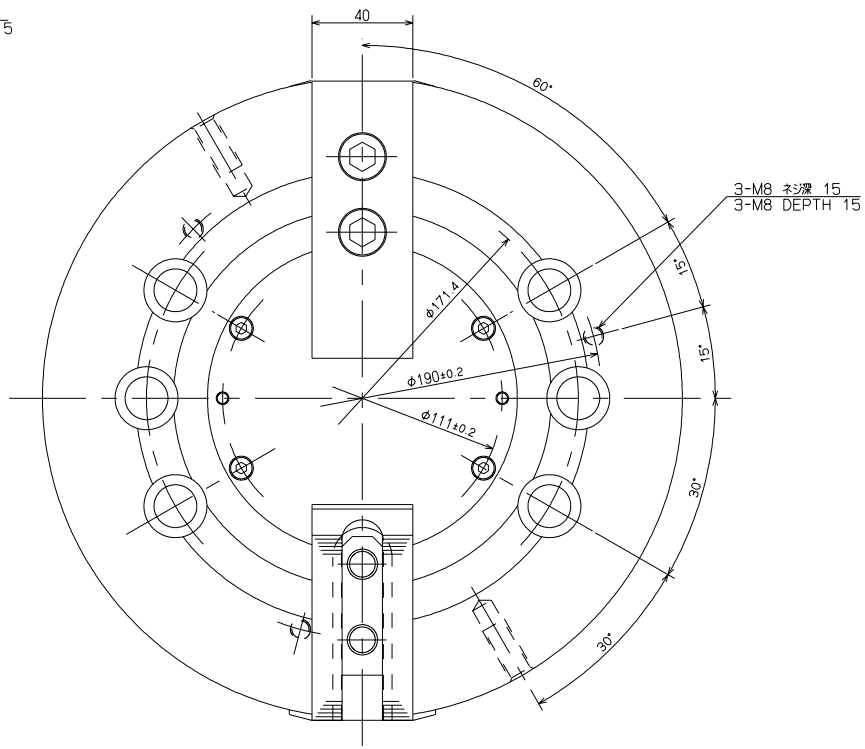

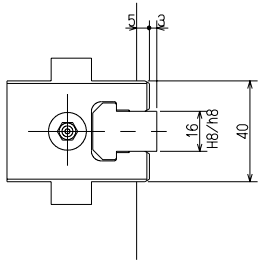

SPECIFICATIONS 仕様	
PLUNGER STROKE プランジャストローク	28 mm
JAW STROKE (IN DIA) ジョーストローク(直径で)	18.1 mm
MAX PERMISSIBLE INPUT FORCE 許容最大入力	27 kN (2753 kgf)
MAX STATIC GRIPPING FORCE 最大静的把握力	54 kN (5506 kgf)
MAX PERMISSIBLE SPEED 許容最高回転速度	3100 min^{-1}
MASS 質量	35.5 kg
MOMENT OF INERTIA 慣性モーメント	0.293 $kg \cdot m^2$
DYNAMIC GRIPPING FORCE AT MAX SPEED 最高回転時の動的把握力	18 kN (1835 kgf)
OPERATING CYLINDER 使用シリンダ	Y1530R
MAX PERMISSIBLE OIL PRESS 許容最大油圧力	1.93 MPa (19.7 kgf/cm^2)

○上記仕様は標準ソフトジョー付で許容最大入力時の場合
また最大静的把握力、および許容最高回転速度については
ソフトジョーの面上高さの1／2での理論値を示す

ABOVE SPECS
WITH STD SOFT BLANK TOP JAWS AT MAX PERMISSBLE INPUT FORCE. MAX. STATIC GRIPPING FORCE AND MAX. PERMISSIBLE SPEED ARE THEORETICAL VALUE AT 1/2 HEIGHT OF STD SOFT BLANK TOP JAWS FROM CHUCK SURFACE.

図面来歴		尺度 2:3	形式	NLT10	重量 kg
部長 課長	係長 主任	設計 CAD	名称	パワーチャック 10 POWER CHUCK 10	
		三角法		NLT10 ガイケイ NLT10 OUTSIDE VIEW	
株式会社 北川鉄工所		作成年月日	図面番号	61P 22 5916	4